Интэкс Логистик

Альбом-справочник вагонов-хопперов

Оглавление

Модель	Описание	Стр.
11-715	4-осный крытый вагон-хоппер для цемента	4
11-715-01	4-осный крытый вагон-хоппер для сыпучих грузов	5
11-739	4-осный крытый вагон-хоппер для зерна	6
11-739-01	4-осный крытый вагон-хоппер для минеральных удобрений	7
11-740	4-осный крытый вагон для минеральных удобрений	8
11-740-01	4-осный вагон для сыпучих грузов	9
11-740-03	4-осный вагон для минеральных удобрений	10
19-187	4-осный вагон-хоппер для перевозки сыпучих грузов	11
19-187-01	4-осный вагон-хоппер для перевозки сыпучих грузов	12
19-193	4-осный вагон-хоппер для минеральных удобрений	13
19-795	4-осный вагон для глинозема и алюминия	14
19-795-01	4-осный вагон для глинозема и алюминия	15
19-752	4-осный крытый вагон-хоппер для зерна	16
19-752-01	4-осный крытый вагон-хоппер для зерна	17
19-758	4-осный крытый вагон-хоппер для цемента	18
19-758-01	4-осный вагон для сыпучих грузов	19
19-923-01	4-осный вагон для сыпучих грузов	20
19-923 19-923-02	4-осный вагон для минеральных удобрений	21
19-923A	4-осный полувагон для сыпучих стройматериалов	22
19-953-01 19-953-03	4-осный вагон-хоппер для минеральных удобрений	23
19-953 19-953-02	4-осный вагон-хоппер для минеральных удобрений	24
19-969	4-осный вагон-хоппер для цемента	25
19-1217	4-осный вагон-хоппер для цемента	26
19-3054	4-осный крытый вагон-хоппер для зерна	27
19-3054-01	4-осный крытый вагон-хоппер для минеральных удобрений	28
19-3054-02ё	4-осный крытый вагон-хоппер для минеральных удобрений	29

19-3054-03	4-осный крытый вагон-хоппер для минеральных удобрений	**30**
19-3109-1	4-осный крытый вагон-хоппер для минеральных удобрений	**31**
19-3116	4-осный крытый вагон-хоппер для сыпучих грузов	**32**
19-3116-01	4-осный крытый вагон-хоппер для зерна, модель	**33**
19-3116-03	4-осный крытый вагон-хоппер для минеральных удобрений и кальцинированной соды	**34**
19-3116-04	4-осный крытый вагон-хоппер для минеральных удобрений и кальцинированной соды	**35**
19-4109	4-осный крытый вагон-хоппер для минеральных удобрений и сырья, модель	**36**
19-4109-01	4-осный крытый вагон-хоппер для зерна и других пищевых грузов	**37**
19-4109-02	4-осный крытый вагон-хоппер для минеральных удобрений и сырья	**38**
19-4109-03	4-осный крытый вагон-хоппер для минеральных удобрений и сырья	**39**
19-4142	4-осный вагон-хоппер для цемента	**40**
19-7016	4-осный вагон для сыпучих грузов	**41**
19-7017 **19-7017-03**	4-осный вагон для сыпучих грузов	**42**
19-7017-01 **19-7017-04**	4-осный вагон для сыпучих грузов	**43**
19-7017-02	4-осный вагон для сыпучих грузов	**44**
19-X051	4-осный крытый вагон-хоппер для сырья минеральных удобрений	**45**
19-789	4-осный вагон хоппер-дозатор	**46**
19-4101	4-осный вагон-хоппер дозатор	**47**
19-1761	4-осный вагон-хоппер для минеральных удобрений	**48**
19-1764	4-осный вагон-хоппер для охлажденного кокса	**49**
20-403	4-осный крытый вагон-хоппер для гранулированной сажи	**50**
20-480	4-осный вагон-хоппер для горячих окатышей и агломерата	**51**
20-9749	4-осный вагон-хоппер для горячих окатышей и агломерата	**52**
20-471	4-осный вагон-хоппер для горячих окатышей	**53**
20-7032	4-осный вагон для перевозки горячих окатышей и агломерата	**54**
22-445	4-осный вагон-хоппер для кокса	**55**
22-473	4-осный вагон-хоппер для торфа	**56**
22-1764	4-осный вагон-хоппер для охлажденного кокса	**57**
22-4070	4-осный вагон-хоппер для охлажденного кокса	**58**
22-4003	4-осный вагон-хоппер для угля	**59**

25-4001	4-осный вагон-хоппер для технического углерода	**60**
25-4046	4-осный вагон для технического углерода	**61**
25-4086	4-осный вагон-хоппер для сыпучих грузов	**62**
55-321	4-осный крытый вагон-хоппер для цемента	**63**
55-350	4-осный вагон для перевозки минеральных удобрений	**64**
55-320 **55-320-01**	4-осный саморазгружающийся полувагон	**65**
55-3100	4-осный саморазгружающийся полувагон	**66**
ВПМ-770	4-осный вагон хоппер-дозатор с прерывистой выгрузкой	**67**

4-осный крытый вагон-хоппер для цемента, модель 11-715

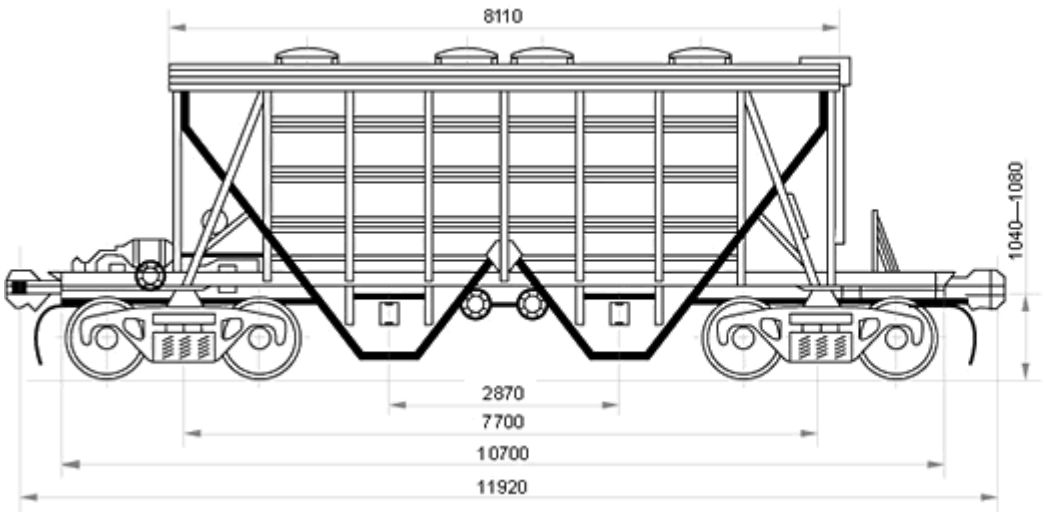

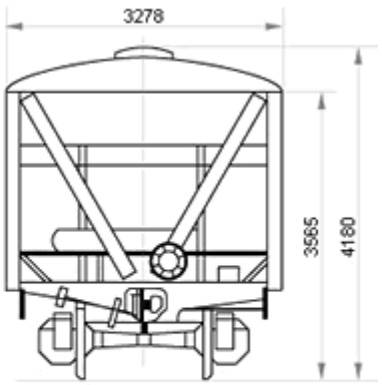

Для перевозки насыпью цемента и других порошкообразных и гранулированных грузов, требующих защиты от атмосферных осадков

Номер проекта	715.00	Длина, мм:		Ширина максимальная, мм:	
Технические условия	ТУ24-5-076-76	по осям сцепления автосцепок	11920	по крыше	3278
Модель вагона	11-715	по концевым балкам (длина рамы)	10700	по стойкам	3240
Тип вагона	930	Высота от УГР, мм:		Количество люков, шт.:	
Изготовитель	ОАО «КВСЗ»	максимальная	4180	загрузочных	4
Грузоподъемность, т	64 65 67	до разгрузочных устройств	315	разгрузочных	4
Масса тары вагона (min/max), т	17,9 / 19,1	Количество осей, шт.	4	Размеры люка в свету, мм:	
Нагрузка:		Модель 2-осной тележки	18-100	загрузочных	□ 621
статическая осевая, кН (тс)	209,0 (21,53)	Наличие переходной площадки	есть	разгрузочных	500x400
погонная, кН/м (тс/м)	70,27 (7,17)	Переходная площадка с ручным тормозом	нет	Угол наклона торцовых стенок бункеров, град.	50
Скорость конструкционная, км/ч	120	Наличие стояночного тормоза	есть	Год постановки на серийное производство	1961, 1970, 1980
Габарит	1-Т	Объем кузова, м^3	55	Год снятия с серийного производства	1970, 1979, 1989
База вагона, мм	7700	Длина, мм:		Возможность установки буферов	нет
Ширина максимальная, мм	3278	по верхней обвязке	8110		
		кузова внутри (по верху)	7910		

4-осный вагон для сыпучих грузов, модель 11-715-01*

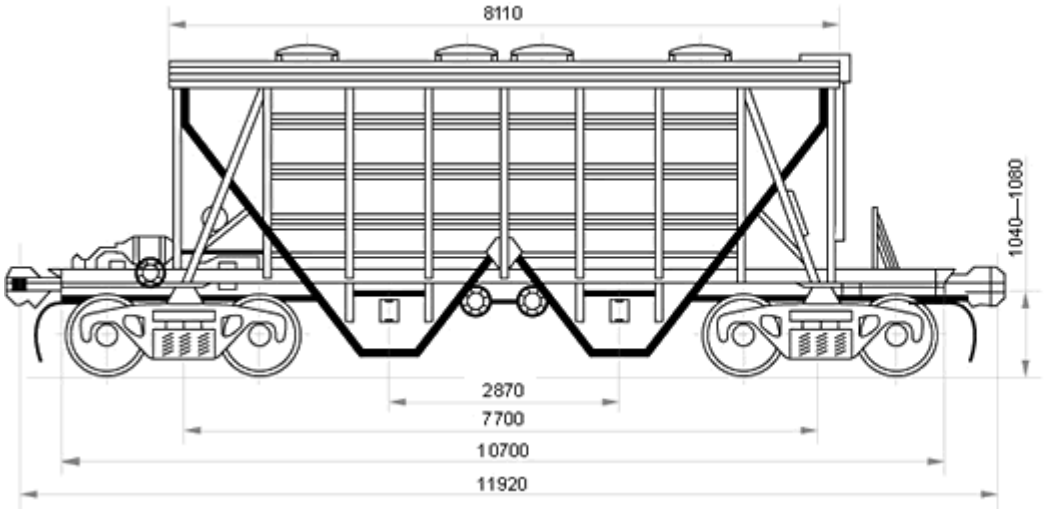

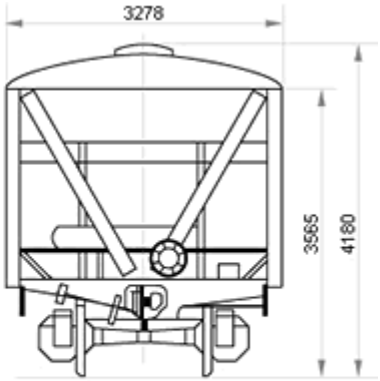

Для перевозки сыпучих грузов

Номер проекта	715-01.00.000	Длина, мм:		Ширина максимальная, мм:	
Технические условия	ТУ У 35.2-01124454-025-2004	по осям сцепления автосцепок	11920	по крыше	3248
Модель вагона	11-715-01	по концевым балкам (длина рамы)	10700	по стойкам	3240
Тип вагона	982	Высота от УГР, мм:		Количество люков, шт.:	
Изготовитель	«ВРЗ «Укрзализныци»	максимальная	3485	загрузочных	-
Грузоподъемность, т	67	до разгрузочных устройств	315	разгрузочных	4
Масса тары вагона (min/max), т	17,9 / 19,1	Наличие переходной площадки	есть	Размеры люка в свету, мм:	
Нагрузка:		Наличие переходной площадки с ручным тормозом	нет	загрузочных	-
статическая осевая, кН (тс)	223,6 (22,8)			разгрузочных	500 x 400
погонная, кН/м (тс/м)	75,06 (7,65)	Наличие стояночного тормоза	есть	Угол наклона торцовых стенок, град.	50
Скорость конструкционная, км/ч	120	Объем кузова, м^3	45±0,5	Год постановки на серийное пр-во	2008
Габарит	1-Т	Длина, мм:		Год снятия с серийного производства	-
База вагона, мм	7700	по верхней обвязке	8110	Возможность установки буферов	нет
Количество осей, шт.	4	кузова внутри (по верху)	7910		
Модель 2-осной тележки	18-100				

Примечание: модернизация базовой модели 11-715

4-осный крытый вагон-хоппер для зерна, модель 11-739

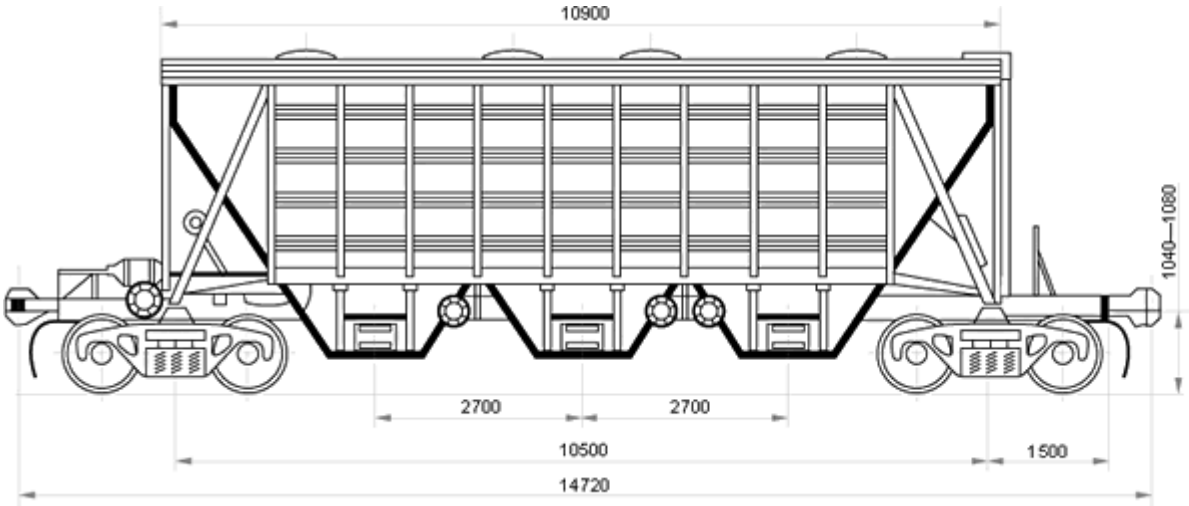

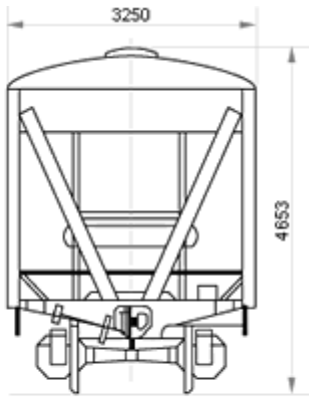

Для перевозки зерна и других пищевых, сыпучих грузов насыпью

Номер проекта	739.00.000-1	Длина, мм:		Ширина максимальная, мм:	
Технические условия	ТУ24-5-322-75	по осям сцепления автосцепок	14720	по крыше	3094
Модель вагона	11-739	по концевым балкам (длина рамы)	13500	по стойкам	3250
Тип вагона	950	Ширина максимальная, мм	3250	Количество люков, шт.:	
Изготовитель	ОАО «КВСЗ»	Высота от УГР, мм:		загрузочных	4
Грузоподъемность, т	65	максимальная	4653	разгрузочных	6
Масса тары вагона (min/max), т	21,3 / 22,7	до разгрузочных устройств	350	Размеры люка в свету, мм:	
Нагрузка:		Наличие переходной площадки	есть	загрузочных	□ 576
статическая осевая, кН (тс)	213,15 (21,93)	Наличие переходной площадки с ручным тормозом	нет	разгрузочных	476 x 1080
погонная, кН/м (тс/м)	57,8 (5,9)			Угол наклона торцовых стенок бункеров, град.	55
Скорость конструкционная, км/ч	120	Наличие стояночного тормоза	есть	Год постановки на серийное пр-во	1975
Габарит	1-ВМ (0-Т)	Объем кузова, м^3	93	Год снятия с серийного производства	1982
База вагона, мм	10500	Длина, мм:		Возможность установки буферов	нет
Количество осей, шт.	4	по верхней обвязке	10900		
Модель 2-осной тележки	18-100	кузова внутри (по верху)	10700		

4-осный крытый вагон-хоппер для минеральных удобрений, модель 11-739-01

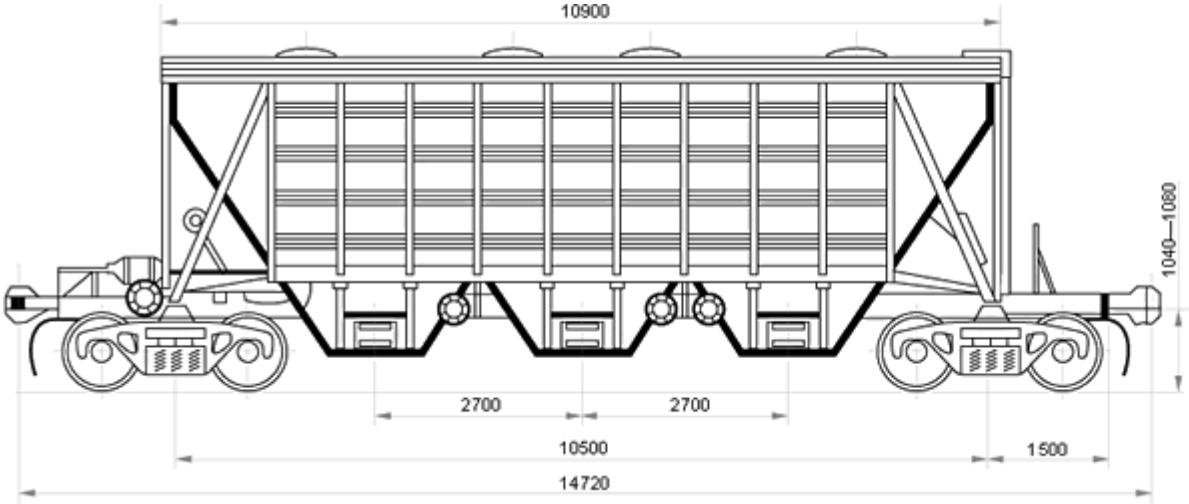

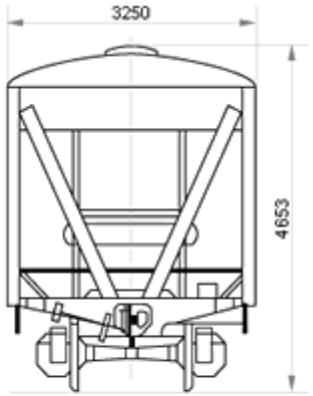

Для перевозки минеральных удобрений					
Номер проекта	-	Длина, мм:		Ширина максимальная, мм:	
Технические условия	-	по осям сцепления автосцепок	14720	по крыше	3094
Модель вагона	11-739-01	по концевым балкам (длина рамы)	13500	по стойкам	3250
Тип вагона	901	Ширина максимальная, мм	3250	Количество люков, шт.:	
Изготовитель	ОАО «КВСЗ»	Высота от УГР, мм:		загрузочных	4
Грузоподъемность, т	65	максимальная	4653	разгрузочных	6
Масса тары вагона (min/max), т	21,3 / 22,7	до разгрузочных устройств	350	Размеры люка в свету, мм:	
Нагрузка:		Наличие переходной площадки	есть	загрузочных	□ 576
статическая осевая, кН (тс)	213,15 (21,93)	Наличие переходной площадки с ручным тормозом	нет	разгрузочных	476 x 1080
погонная, кН/м (тс/м)	57,8 (5,9)			Угол наклона торцовых стенок бункеров, град.	55
Скорость конструкционная, км/ч	120	Наличие стояночного тормоза	есть	Год постановки на серийное пр-во	1975
Габарит	1-ВМ (0-Т)	Объем кузова, м^3	93	Год снятия с серийного производства	1982
База вагона, мм	10500	Длина, мм:		Возможность установки буферов	нет
Количество осей, шт.	4	по верхней обвязке	10900		
Модель 2-осной тележки	18-100	кузова внутри (по верху)	10700		

4-осный крытый вагон для минеральных удобрений, модель 11-740

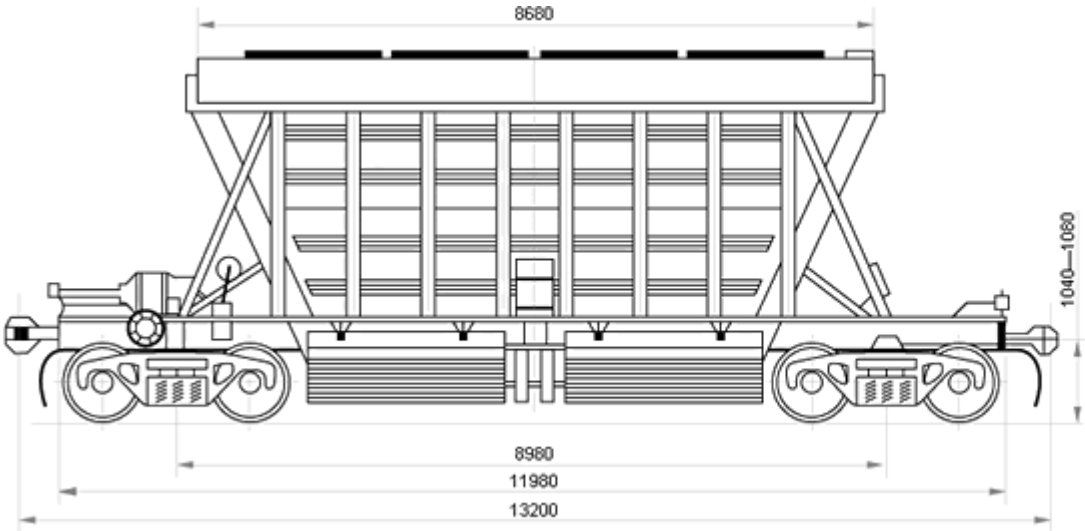

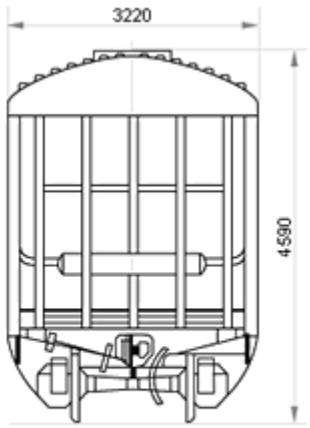

Для бестарной перевозки насыпных гранулированных минеральных удобрений					
Номер проекта	740.00.000-0	Длина, мм:		Количество люков, шт.:	
Технические условия	ТУ 24-5-371-76	по осям сцепления автосцепок	13200	загрузочных	4
Модель вагона	11-740	по лобовым листам	11980	разгрузочных	4
Тип вагона	904	Ширина максимальная, мм	3220	Размеры люка в свету, мм:	
Изготовитель	ОАО «Стахановский ВСЗ»	Высота от УГР, мм:		загрузочных	473 x 1623
Грузоподъемность, т	64	максимальная	4590	разгрузочных	840 x 2382
Масса тары вагона (min/max), т	21,3 / 22,7	до оси автосцепки	1060	Угол наклона торцовых стенок , град	65
Нагрузка:		Количество осей, шт.	4	Угол наклона бункеров , град	55
статическая осевая, кН (тс)	230,08 (23,5)	Модель 2-осной тележки	18-100	Год постановки на серийное пр-во	1977
погонная, кН/м (тс/м)	63,96 (6,52)	Наличие переходной площадки	есть	Год снятия с производства	1988
Скорость конструкционная, км/ч	120	Наличие стояночного тормоза	есть	Возможность установки буферов	нет
Габарит	0-Т	Объем кузова, м^3	73		
База вагона, мм	8980	Удельный объем, м^3/т	1,14		

4-осный хоппер-полувагон для сыпучих грузов, модель 11-740-01

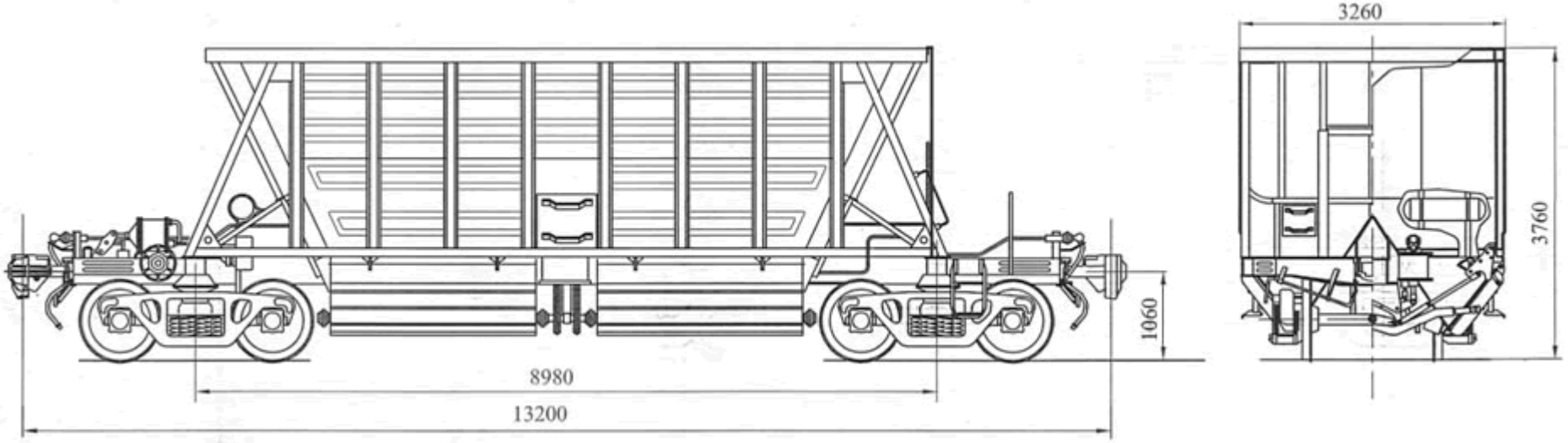

Для перевозки сыпучих грузов					
Номер проекта	Р 2014.00.000-0	Длина, мм:		Объем кузова, м^3	57
Технические условия	ТУ У 35.2.00210890-008-2004	по осям сцепления автосцепок	13200	Удельный объем, м^3/т	0,875
Модель вагона	11-740-01	по лобовым листам	11980	Количество люков, шт.:	
Тип вагона	903	по верхней обвязке	8623	загрузочных	-
Изготовитель	ОАО «Стахановский ВСЗ»	Ширина максимальная, мм	3260	разгрузочных	4
Грузоподъемность, т	64	Высота от УГР, мм:		Размеры люка в свету, мм:	
Масса тары вагона (min/max), т	21,0/22,4	максимальная	3760	загрузочных	-
Нагрузка:		до оси автосцепки	1060	разгрузочных	840 x 2382
статическая осевая, кН (тс)	210,0 (21,5)	до разгрузочных устройств	253	Угол наклона торцовых стенок , град	65
погонная, кН/м (тс/м)	63,18 (6,44)	Количество осей, шт.	4	Угол наклона бункеров, град	55
Скорость конструкционная, км/ч	120	Модель 2-осной тележки	18-100	Год постановки на серийное пр-во	1977
Габарит	1-ВМ	Наличие переходной площадки	есть	Год снятия с серийного производства	1988
База вагона, мм	8980	Наличие стояночного тормоза	есть	Возможность установки буферов	нет

4-осный вагон-хоппер для минеральных удобрений, модель 11-740-03

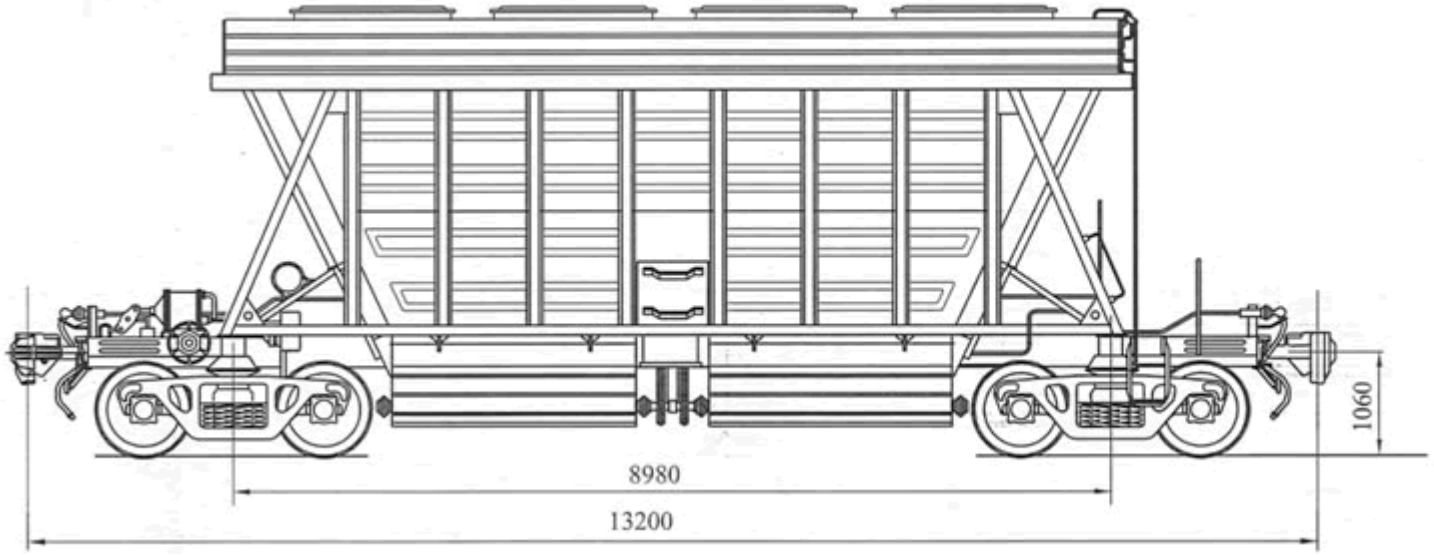

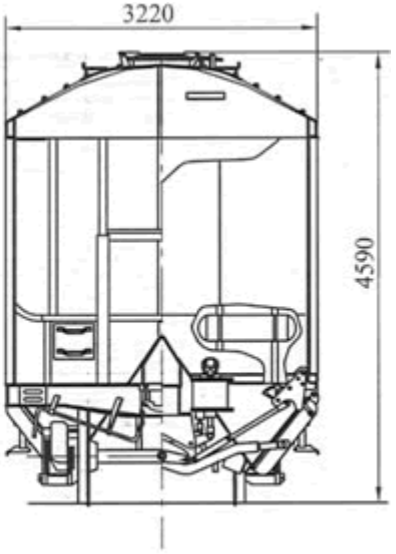

Для перевозки минеральных удобрений

Номер проекта	-	Длина, мм:		Объем кузова, м^3	79,5
Технические условия	-	по осям сцепления автосцепок	13200	Удельный объем, м^3/т	0,875
Модель вагона	11-740-03	по лобовым листам	11980	Количество люков, шт.:	
Тип вагона	904	по верхней обвязке	8623	загрузочных	4
Изготовитель	ОАО «Стахановский ВСЗ»	Ширина максимальная, мм	3260	разгрузочных	4
Грузоподъемность, т	69	Высота от УГР, мм:		Размеры люка в свету, мм:	
Масса тары вагона (min/max), т	21,6 / 23	максимальная	4590	загрузочных	470 x 1620
Нагрузка:		до оси автосцепки	1060	разгрузочных	840 x2382
статическая осевая, кН (тс)	230,0 (23,5)	до разгрузочных устройств	253	Угол наклона торцовых стенок, град	65
погонная, кН/м (тс/м)	63,18 (6,44)	Количество осей, шт.	4	Угол наклона бункеров, град	55
Скорость конструкционная, км/ч	120	Модель 2-осной тележки	18-100	Год постановки на серийное пр-во	1977
Габарит	1-ВМ	Наличие переходной площадки	есть	Год снятия с серийного производства	1988
База вагона, мм	8980	Наличие стояночного тормоза	есть	Возможность установки буферов	нет

4-осный вагон-хоппер для перевозки сыпучих грузов, модель 19-187

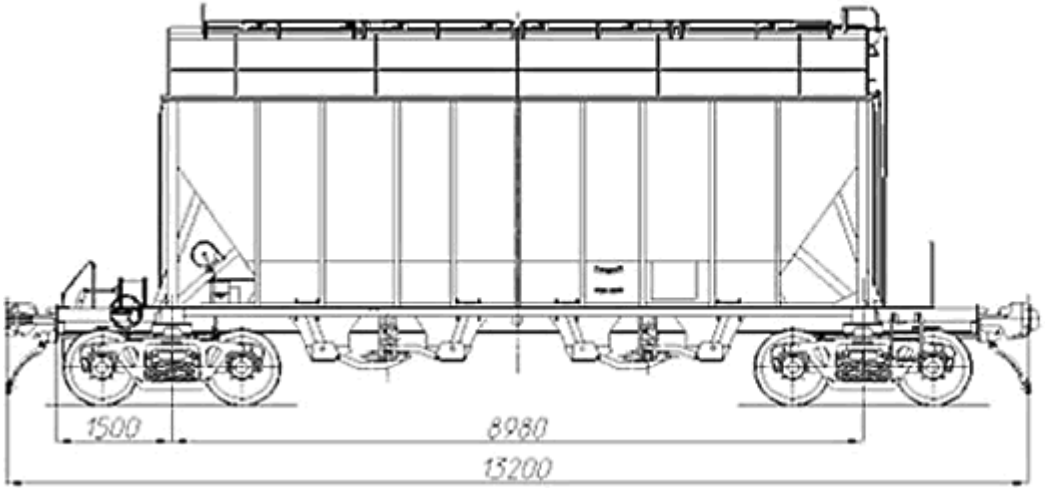

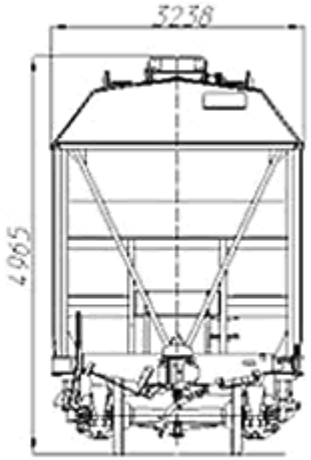

Для перевозки минеральных удобрений					
Номер проекта	187.00.00.000	Длина, мм:		Объем кузова, м^3	76
Технические условия	ТУ 3182-061-07518941-2000	по осям сцепления автосцепок	13720	Количество люков, шт.:	
Модель вагона	19-187-01	по концевым балкам рамы	11980	загрузочных	1
Изготовитель	ФГУП «ПО УВЗ»	по верхней обвязке	9000	разгрузочных	4
Грузоподъемность, т	68	кузова внутри (по верху)	8996	Размеры люка в свету, мм:	
Масса тары вагона (min/max), т.	25/26	Ширина максимальная, мм	3245	загрузочных	9000 x722
Нагрузка:		Высота от УГР, мм:		разгрузочных	2394 x493
статическая осевая, кН (тс)	230 (23,5)	максимальная	5070	Угол наклона торцовых стенок, град	60
погонная, кН/м (тс/м)	69,84 (7,12)	до разгрузочных устройств	371	Угол наклона бункеров, град	60
Скорость конструкционная, км/ч	120	Количество осей, шт.	4	Год постановки на серийное пр-во	2000
Габарит	1-Т	Модель 2-осной тележки	18-100	Год снятия с серийного производства	-
База вагона, мм	8980	Наличие переходной площадки	есть	Возможность установки буферов	нет
		Наличие стояночного тормоза	есть		

4-осный вагон-хоппер для перевозки сыпучих грузов, модель 19-187-01

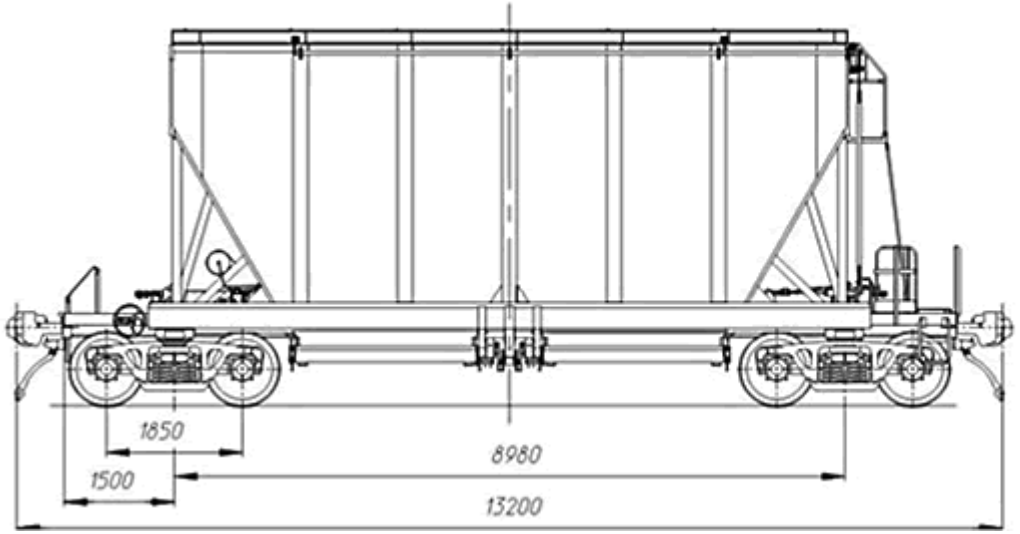

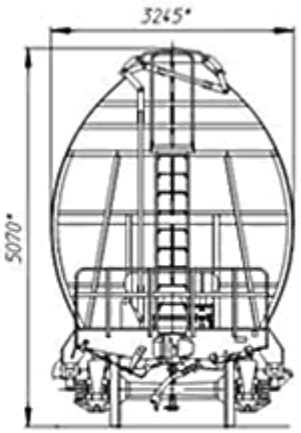

Для бестарной перевозки основных видов неслеживающих гранулированных или порошкообразных сыпучих грузов, требующих укрытия от атмосферных осадков.

Номер проекта	187.00.00.000	Длина, мм:		Объем кузова, м^3:	80
Технические условия	ТУ 3182-061-07518941-2000	по осям сцепления автосцепок	13200	Количество люков, шт.:	
Модель вагона	19-187-01	по концевым балкам рамы	11980	загрузочных	1
Изготовитель	ФГУП «ПО УВЗ»	по верхней обвязке	9000	разгрузочных	4
Грузоподъемность, т	70	кузова внутри (по верху)	8996	Размеры люка в свету, мм:	
Масса тары вагона (min/max), т.	23 / 24	Ширина максимальная, мм	3245	загрузочных	9000 x722
Нагрузка:		Высота от УГР, мм:		разгрузочных	2394 x493
статическая осевая, кН(тс)	230 (23,5)	максимальная	5070	Угол наклона торцовых стенок, град	60
погонная, кН/м (тс/м)	69,84 (7,12)	до разгрузочных устройств	371	Угол наклона бункеров, град	60
Скорость конструкционная, км/ч	120	Количество осей, шт.	4	Год постановки на серийное пр-во	2005
Габарит	1-Т	Модель 2-осной тележки	18-100	Год снятия с серийного производства	-
База вагона, мм	8980	Наличие переходной площадки	есть	Возможность установки буферов	нет
		Наличие стояночного тормоза	есть		

4-осный вагон-хоппер для минеральных удобрений, модель 19-193

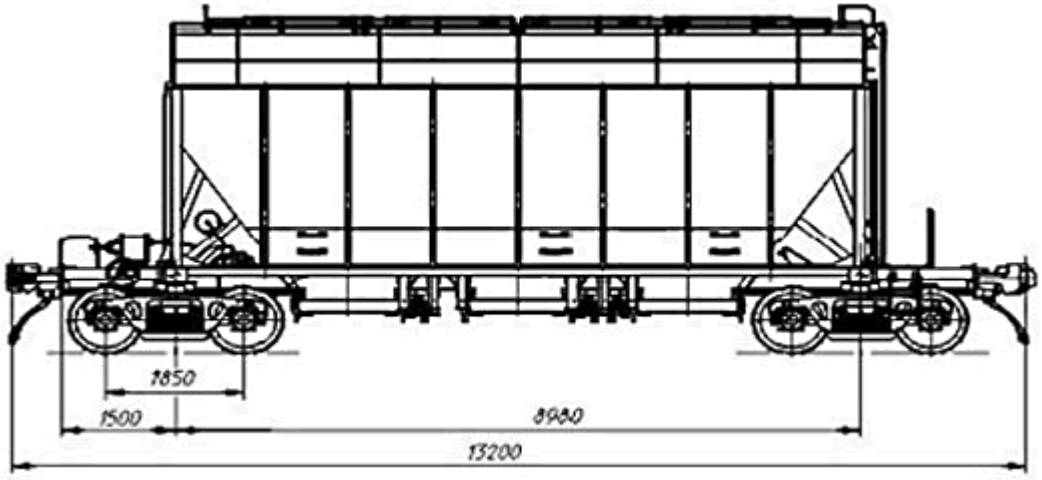

Для перевозки насыпных гранулированных, крупнозернистых кристаллических минеральных удобрений и сыпучего порошкообразного сырья для их производства.

Номер проекта	-	Габарит:		Кол-во люков для зачистки кузова, шт	2
Технические условия	-	кузова	1-Т	Количество люков, шт.:	
Модель вагона	19-193	тележки	02-ВМ	загрузочных	4
Тип вагона	904	База вагона, мм	8980	разгрузочных	6
Изготовитель	ФГУП ПО «УВЗ»	Длина по осям сцепления автосцепок, мм	13200	Общая площадь разгрузочных люков, см^2	3,8
Грузоподъемность, т	67	Ширина максимальная, мм	-	Вид загрузки	в межрельсовое пространство
Масса тары вагона (min/max), т.	25,5 / 26,5	Высота от УГР максимальная, мм	5020		
Нагрузка:		Количество осей, шт.	4	Угол наклона торцовых стенок, град	-
статическая осевая, кН (тс)	230 (23,5)	Модель 2-осной тележки	18-100	Угол наклона бункеров, град	-
погонная, кН/м (тс/м)	-	Наличие переходной площадки	-	Год постановки на серийное пр-во	2001
Скорость конструкционная, км/ч	120	Наличие стояночного тормоза	-	Год снятия с серийного производства	-
		Объем кузова, м^3:	82	Возможность установки буферов	нет

4-осный вагон для глинозема и алюминия, модель 19-795

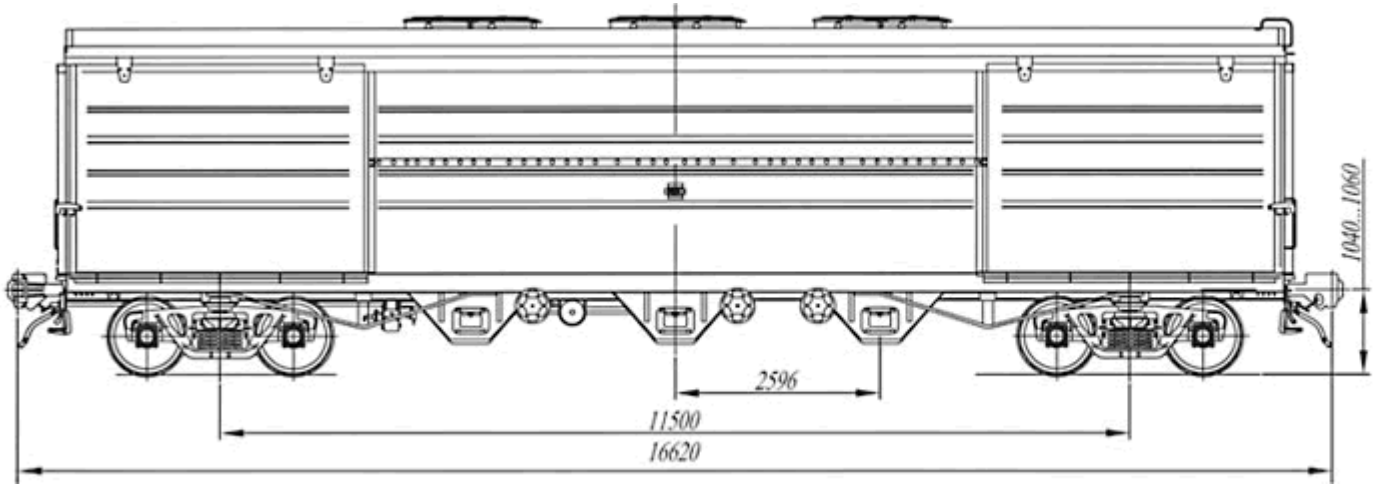

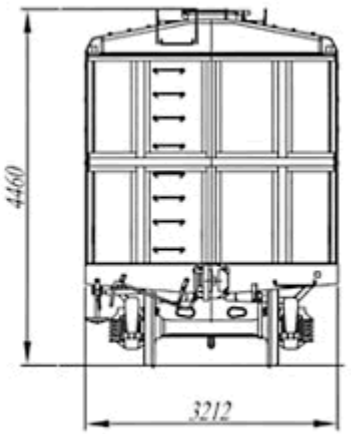

Для перевозки алюминиевых пакетированных чушек и Т- образных слитков и других грузов, требующих защиты от атмосферных осадков

Номер проекта	795.00.000-1	Ширина максимальная,мм	3212	Ширина максимальная, мм:	
Технические условия	ТУ У 3.06-05763814-210-2000	Высота от УГР, мм:		по крыше	3212
Модель вагона	19-795	максимальная	4460	по стойкам	3150
Тип вагона	000	до пола	1275	Подвижная рамка в секциях для перевозки алюминия (пакетированных и Т-образных слитков)	имеется
Изготовитель	ОАО «КВСЗ»	Количество осей, шт	4		
Грузоподъемность, т	64	Модель 2-осной тележки	18-100		
Масса тары вагона (min/max), т	28,2 / 29,9	Наличие переходной площадки	нет	Количество люков, шт:	
Нагрузка:		Переходная площадка сруч. тормозом	нет	загрузочных	3
статическая осевая, кН (тс)	230,3 (23,5)	Наличие стояночного тормоза	есть	разгрузочных	6
погонная, кН/м (тс/м)	54,88 (5,6)	Объем кузова, м³:		Размеры люка в свету, мм:	
Скорость конструкционная	120	для глинозема не менее	74	загрузочных	1592 x562
Габарит	1-ВМ	для алюминия не менее	70	разгрузочных	500 x 400
База вагона, мм	11500	Длина по верхней обвязке, мм	15432	Угол наклона торцевых стенок бункеров, град	48
Длина, мм:		Длина кузова внутри (по верху), мм:		Размер дверного проема, мм	3580 x 2613
по осям сцепления автосцепок	16620	секция для глинозема	7996	Год постановки на серийное пр-во	2000
по концевым балкам рамы	15400	секция для алюминия	3528	Возможность установки буферов	нет

4-осный вагон для глинозема и алюминия, модель 19-795-01

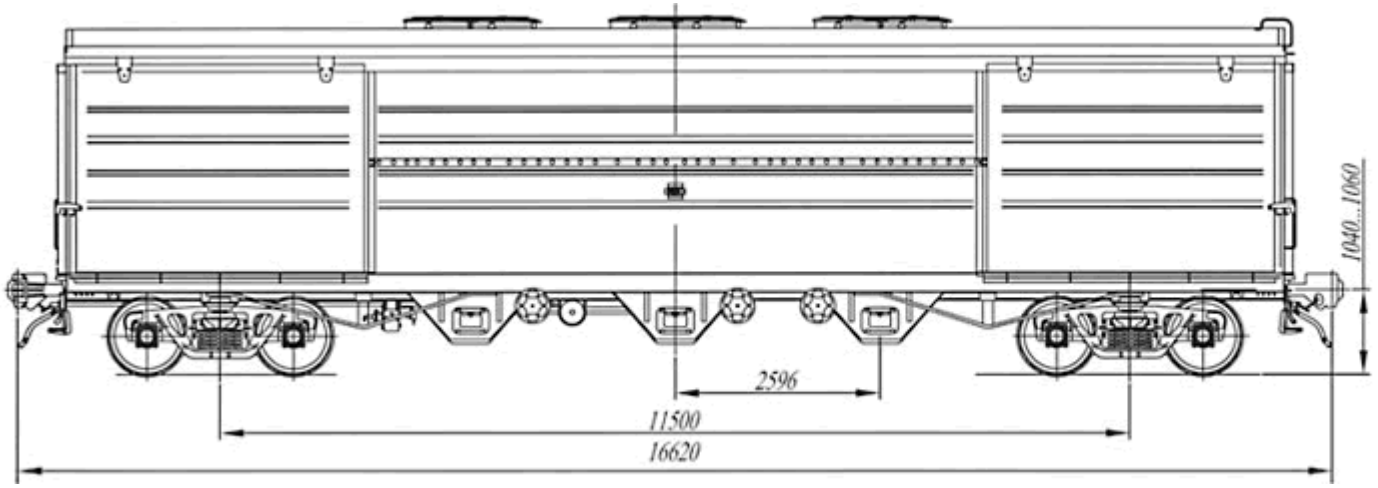

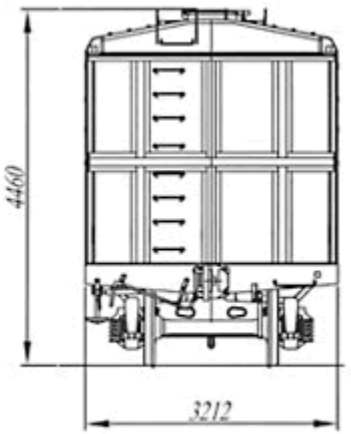

Для перевозки алюминиевых пакетированных чушек и Т- образных слитков и других грузов, требующих защиты от атмосферных осадков

Номер проекта	795.00.000-1	Ширина максимальная,мм	3212	Ширина максимальная, мм:	
Технические условия	ТУ У 3.06-05763814-210-2000	Высота от УГР, мм:		по крыше	3212
Модель вагона	19-795-01	максимальная	4460	по стойкам	3150
Тип вагона	000	до пола	1275	Подвижная рамка в секциях для перевозки алюминия (пакетированных и Т-образных слитков)	нет
Изготовитель	ОАО «КВСЗ»	Количество осей, шт	4		
Грузоподъемность, т	64	Модель 2-осной тележки	18-100		
Масса тары вагона (min/max), т	28,2/29,9	Наличие переходной площадки	нет	Количество люков, шт.:	
Нагрузка:		Переходная площадка сруч. тормозом	нет	загрузочных	3
статическая осевая, кН (тс)	230,3 (23,5)	Наличие стояночного тормоза	есть	разгрузочных	6
погонная, кН/м (тс/м)	54,88 (5,6)	Объем кузова, м³:		Размеры люка в свету, мм:	
Скорость конструкционная	120	для глинозема не менее	74	загрузочных	1592 x562
Габарит	1-ВМ	для алюминия не менее	70	разгрузочных	500 x 400
База вагона, мм	11500	Длина по верхней обвязке, мм	15432	Угол наклона торцевых стенок бункеров, град	48
Длина, мм:		Длина кузова внутри (по верху), мм:		Размер дверного проема, мм	3580 x 2613
по осям сцепления автосцепок	16620	секция для глинозема	7996	Год постановки на серийное производство	2003
по концевым балкам рамы	15400	секция для алюминия	3528	Возможность установки буферов	нет

4-осный крытый вагон-хоппер для зерна, модель 19-752

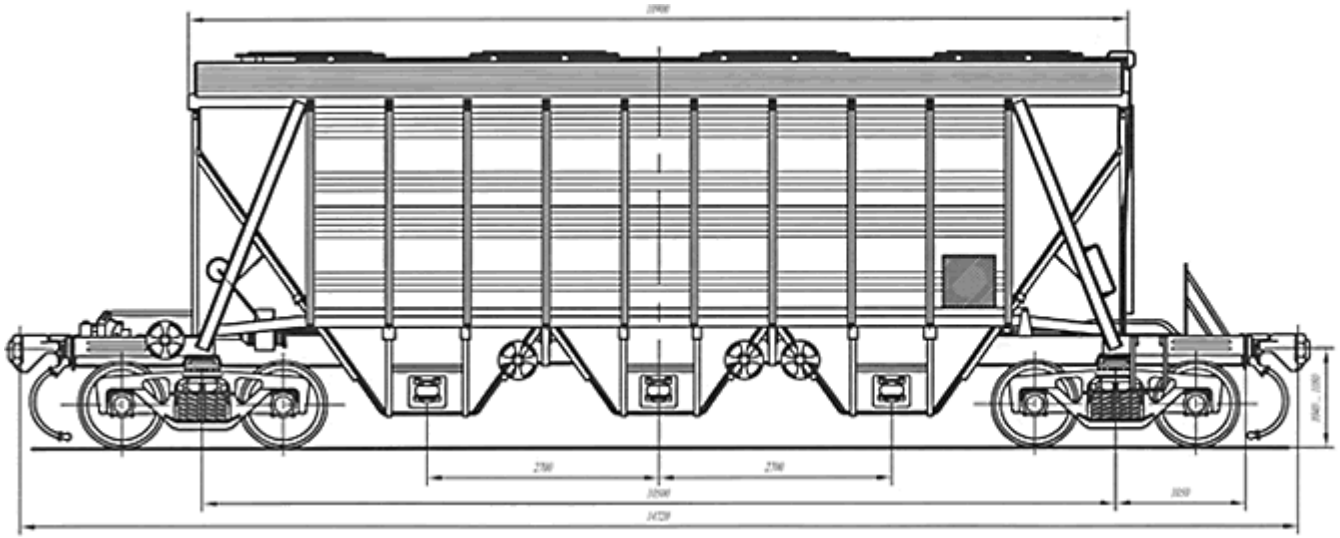

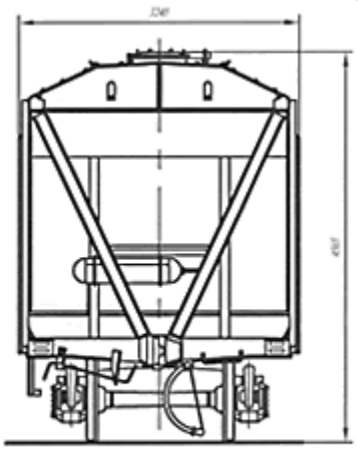

Для перевозки зерна и других пищевых, сыпучих грузов насыпью					
Номер проекта	752.00.000-1	Длина, мм:		Длина, мм:	
Технические условия	ТУ24-05-491-81	по осям сцепления автосцепок	14720	по верхней обвязке	10900
Модель вагона	19-752	по концевым балкам (длина рамы)	13500	кузова внутри (по верху)	10700
Тип вагона	950	Ширина максимальная, мм	3240	Ширина максимальная, мм:	
Изготовитель	1. ОАО «КВСЗ» 2. Румыния	Высота от УГР, мм:		по крыше	3010
		максимальная	4565	по стойкам	3240
Грузоподъемность, т	70	до разгрузочных устройств	350	Количество люков, шт.:	
Масса тары вагона (min/max), т	21,3 / 23,5	Количество осей, шт.	4	загрузочных	4
Нагрузка:		Модель 2-осной тележки	18-100	разгрузочных	6
статическая осевая, кН (тс)	225,5 (23,25)	Наличие переходной площадки	есть	Размеры люка в свету, мм:	
погонная, кН/м (тс/м)	61,3 (6,25)	Переходная площадка с ручником	нет	загрузочных	1592 x562
Скорость конструкционная, км/ч	120	Наличие стояночного тормоза	есть	разгрузочных	1080 x 475
Габарит	1-ВМ (0-Т)	Возможность установки буферов	нет	Угол наклона торцовых стенок, град	65
База вагона, мм	10500	Год постановки на серийное пр-во	1. 1982	Угол наклона бункеров, град	55
Объем кузова, м^3	94	Год снятия с серийного производства	1. 1987 2. -		

4-осный крытый вагон-хоппер для зерна, модель 19-752-01

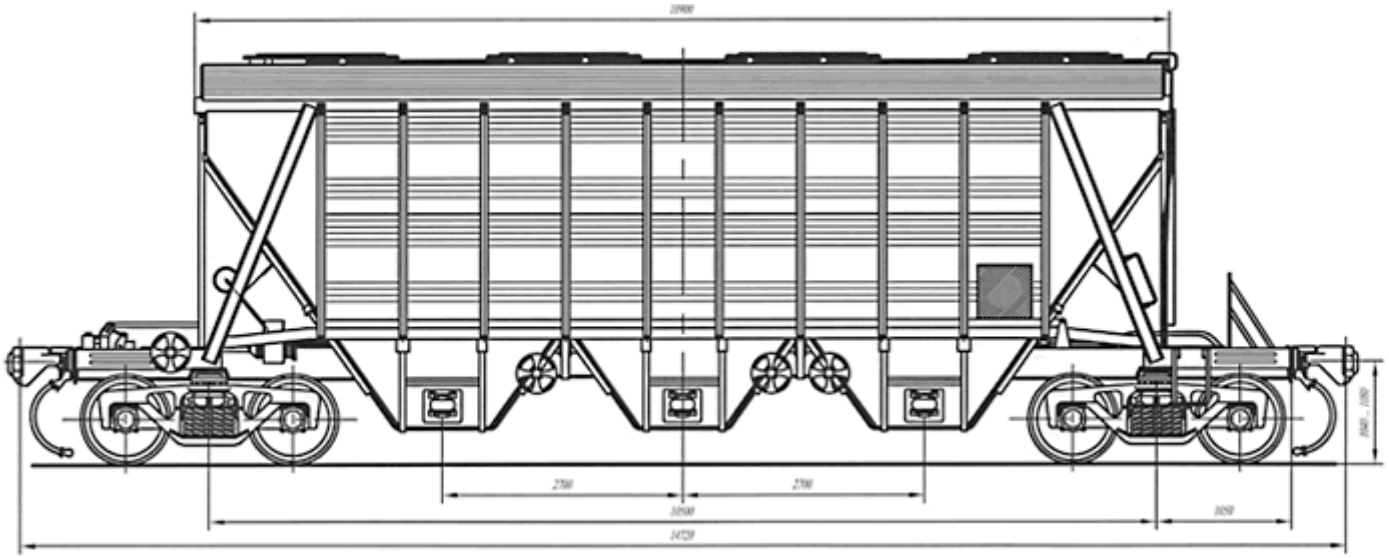

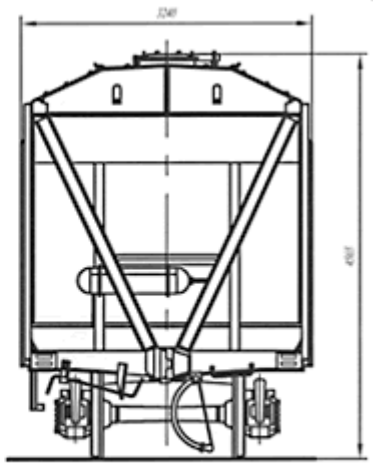

Для перевозки зерна и других пищевых, сыпучих грузов насыпью

Номер проекта	752.00.000-1	Длина, мм:		Длина, мм:	
Технические условия	ТУ24-05-491-81	по осям сцепления автосцепок	14720	по верхней обвязке	10900
Модель вагона	19-752-01	по концевым балкам (длина рамы)	13500	кузова внутри (по верху)	10700
Тип вагона	901	Ширина максимальная, мм	3240	Ширина максимальная, мм:	
Изготовитель	ОАО «КВСЗ» Румыния	Высота от УГР, мм:		по крыше	3010
		максимальная	4565	по стойкам	3240
Грузоподъемность, т	70	до разгрузочных устройств	350	Количество люков, шт.:	
Масса тары вагона (min/max), т	21,3 / 23	Количество осей, шт.	4	загрузочных	4
Нагрузка:		Модель 2-осной тележки	18-100	разгрузочных	6
статическая осевая, кН (тс)	225,5 (23,25)	Наличие переходной площадки	есть	Размеры люка в свету, мм:	
погонная, кН/м (тс/м)	61,3 (6,25)	Переходная площадка с ручником	нет	загрузочных	1592 x562
Скорость конструкционная, км/ч	120	Наличие стояночного тормоза	есть	разгрузочных	1080 x 475
Габарит	1-ВМ (0-Т)	Возможность установки буферов	нет	Угол наклона торцовых стенок, град	65
База вагона, мм	10500	Год постановки на серийное пр-во	1982	Угол наклона бункеров, град	55
Объем кузова, м^3	94	Год снятия с серийного производства	1987		

4-осный крытый вагон-хоппер для цемента, модель 19-758

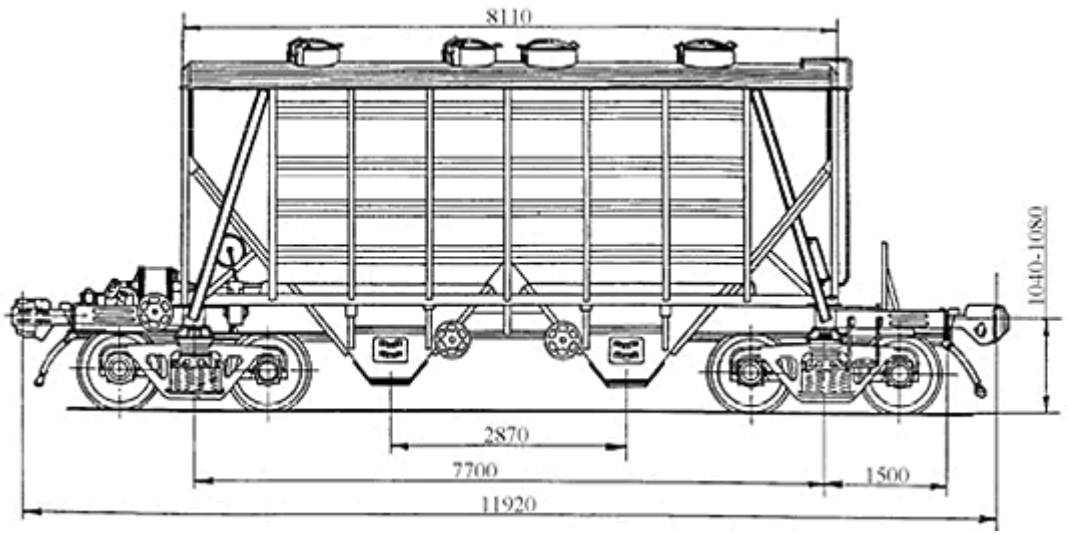

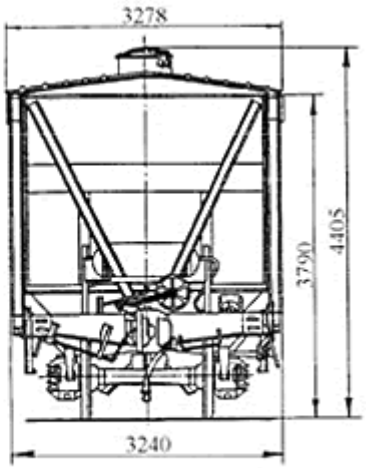

Для перевозки насыпью цемента и других порошкообразных и гранулированных грузов, требующих защиты от атмосферных осадков

Номер проекта	758.00.000	Длина, мм:		Ширина максимальная, мм:	
Технические условия	ТУ У 3.06-05763814-211-2000	по осям сцепления автосцепок	11920	по крыше	3278
Модель вагона	19-758	по концевым балкам (длина рамы)	10700	по стойкам	3240
Тип вагона	930	Высота от УГР, мм:		Количество люков, шт.:	
Изготовитель	ОАО «КВСЗ»	максимальная	4405	загрузочных	4
Грузоподъемность, т	72	до разгрузочных устройств	315	разгрузочных	4
Масса тары вагона (min/max), т	18,6 / 19,8	Количество осей, шт.	4	Размеры люка в свету, мм:	
Нагрузка:		Модель 2-осной тележки	18-100	загрузочных	□ 621
статическая осевая, кН (тс)	223,6 (22,8)	Наличие переходной площадки	есть	разгрузочных	500 x 400
погонная, кН/м (тс/м)	75,06 (7,65)	Переходная площадка с ручником	Нет	Угол наклона торц. стенок бункеров, град.	50
Скорость конструкционная, км/ч	120	Наличие стояночного тормоза	есть	Год постановки на серийное пр-во	1986
Габарит	1-Т	Длина, мм:		Год снятия с серийного производства	-
База вагона, мм	7700	по верхней обвязке	8110	Возможность установки буферов	нет
Объем кузова, м^3	60	кузова внутри (по верху)	7910		

4-осный вагон для сыпучих грузов, модель 19-758-01*

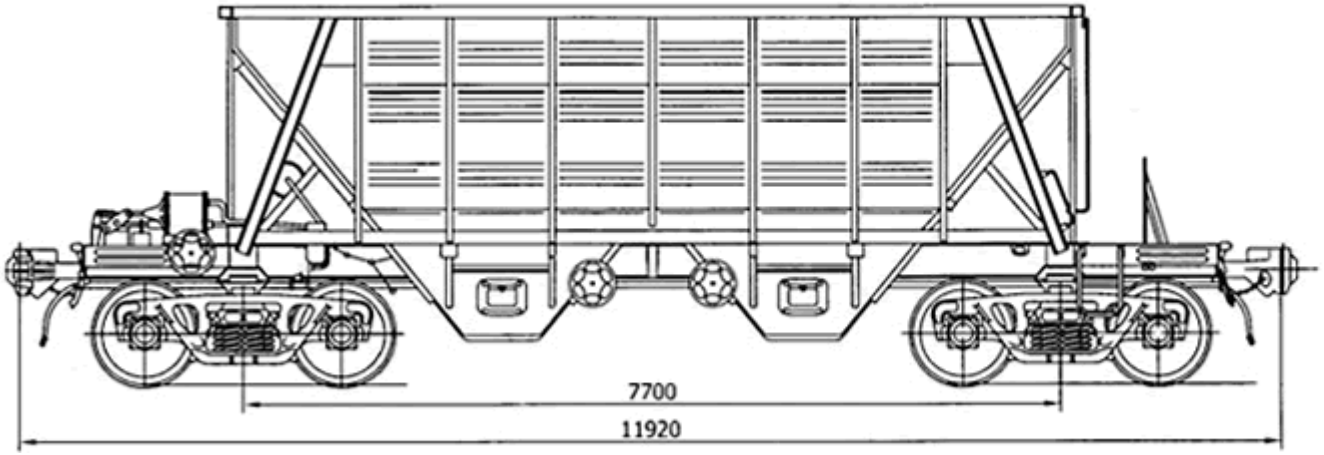

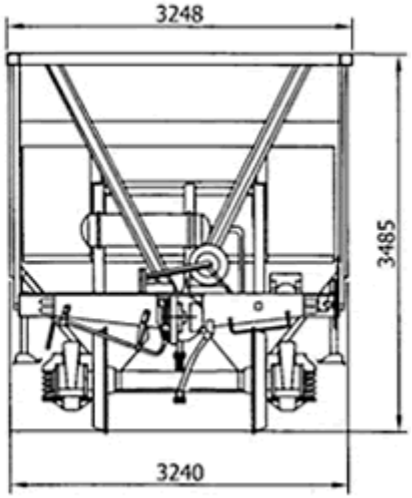

Для перевозки сыпучих грузов					
Номер проекта	758-01.00.000	Длина, мм:		Ширина максимальная, мм:	
Технические условия	ТУ У 35.2-01124454-025-2004	по осям сцепления автосцепок	11920	по крыше	3248
Модель вагона	19-758-01	по концевым балкам (длина рамы)	10700	по стойкам	3240
Тип вагона	982	Высота от УГР, мм:		Количество люков, шт.:	
Изготовитель	ВРЗ Укрзализныци	максимальная	3485	загрузочных	-
Грузоподъемность, т	72	до разгрузочных устройств	315	разгрузочных	4
Масса тары вагона (min/max), т	18,6 / 19,8	Количество осей, шт.	4	Размеры люка в свету, мм:	
Нагрузка:		Модель 2-осной тележки	18-100	загрузочных	-
статическая осевая, кН (тс)	223,6 (22,8)	Наличие переходной площадки	есть	разгрузочных	500 x 400
погонная, кН/м (тс/м)	75,06 (7,65)	Наличие стояночного тормоза	есть	Угол наклона торцовых стенок бункеров, град.	50
Скорость конструкционная, км/ч	120	Объем кузова, м^3	45±0,5		
Габарит	1-Т	Длина, мм:		Год постановки на серийное пр-во	2008
База вагона, мм	7700	по верхней обвязке	8110	Год снятия с серийного производства	-
		кузова внутри (по верху)	7910	Возможность установки буферов	нет

Примечание: модернизация базовой модели 19-758

4-осный вагон для сыпучих грузов, модель 19-923-01

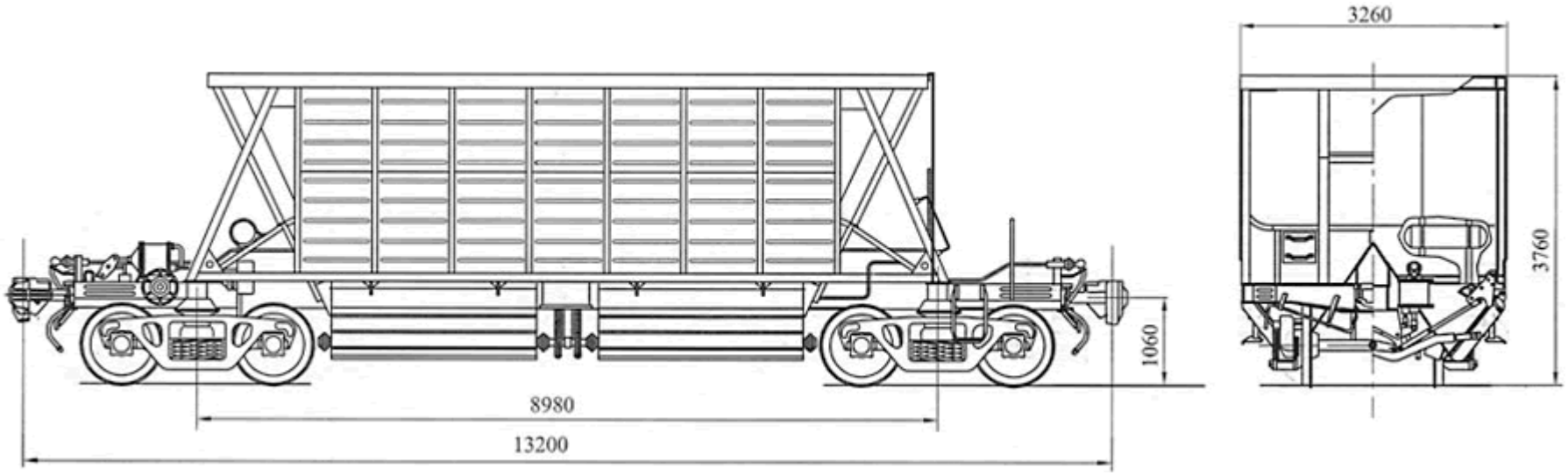

Для перевозки сыпучих грузов					
Номер проекта	Р 2002.00.000-0	Длина, мм:		Удельный объем, м³/т	0,81
Технические условия	ТУ У 35.2-00210890-004-2003	по осям сцепления автосцепок	13200	Количество люков, шт.:	
Модель вагона	19-923-01	по лобовым листам	11980	загрузочных	-
Изготовитель	ОАО «Стахановский ВЗ»	кузова внутри	8526	разгрузочных	4
Тип вагона	903	Ширина максимальная, мм	3260	Размеры люка в свету, мм:	
Грузоподъемность, т	70	Высота от УГР, мм:		загрузочных	-
Масса тары вагона (min/max), т	21 / 22,4	максимальная	3760	разгрузочных	830 x 2362
Нагрузка:		до автосцепки	1060	Угол наклона торцовых стенок, град	65
статическая осевая, кН (тс)	230,5 (23,5)	Количество осей, шт.	4	Угол наклона бункеров, град	55
погонная, кН/м (тс/м)	68,67 (7,0)	Модель 2-осной тележки	18-100	Год постановки на серийное пр-во	1988
Скорость конструкционная, км/ч	120	Наличие переходной площадки	есть	Год снятия с серийного производства	-
Габарит	1-Т	Наличие стояночного тормоза	есть	Возможность установки буферов	нет
База вагона, мм	8980	Объем кузова, м³	57		

4-осный вагон-хоппер для минеральных удобрений, модель 19-923 и 19-923-02

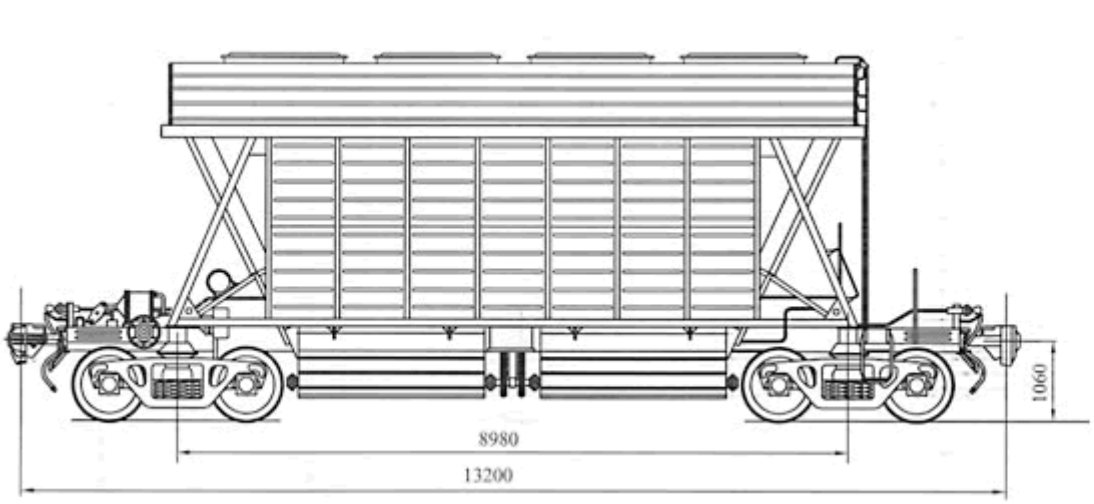

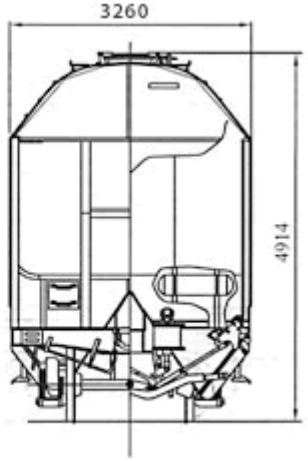

Мод. 19-923 (без внутреннего защитного покрытия кузова) – для перевозки некоррозионно-активных минеральных удобрений и сыпучего порошкового сырья
Мод. 19-923-02 (с внутренним защитным покрытием кузова) – для перевозки коррозионно-активных минеральных удобрений (типа хлористый калий)

Номер проекта	923.00.000-1	Длина, мм:		Количество люков, шт.:	
Технические условия	ТУ У 35.2-00210890-009-2004	по осям сцепления автосцепок	13200	загрузочных	4
Модель вагона	19-923 или 19-923-02	по лобовым листам	11980	разгрузочных	4
Изготовитель	ОАО «Стахановский ВЗ»	кузова внутри	8526	Размеры люка в свету, мм:	
Грузоподъемность, т	70	Ширина максимальная, мм	3260	загрузочного	610 x 1640
Масса тары вагона (min / max), т.	22,3 / 23	Высота от УГР, мм:		разгрузочного	850 x 2362
Нагрузка:		максимальная	4914	Угол наклона торцовых стен кузова, град	65
статическая осевая, кН (тс)	229,77 (23,42)	до автосцепки	1060	Угол наклона днищ бункеров, град	55
погонная, кН/м (тс/м)	69,16 (7,05)	Количество осей, шт.	4	Привод механизма разгрузки	пневматический
Скорость конструкционная, км/ч	120	Модель 2-осной тележки	18-100	Максимальное давление в пневмомагистрали, Мпа (кгс/см2)	0,588 (6,0)
Габарит	1-Т	Наличие переходной площадки	есть		
База вагона, мм	8980	Наличие стояночного тормоза	есть	Год постановки на серийное пр-во	
Объем кузова, м3	81	Возможность установки буферов	нет	мод. 19-923 / мод. 19-923-02	1988 / 2008
Удельный объем, м3	1,157	Выгрузка вагона - по обе стороны от ж.д.		Год снятия с серийного производства	-

4-осный полувагон для сыпучих стройматериалов, модель 19-923А

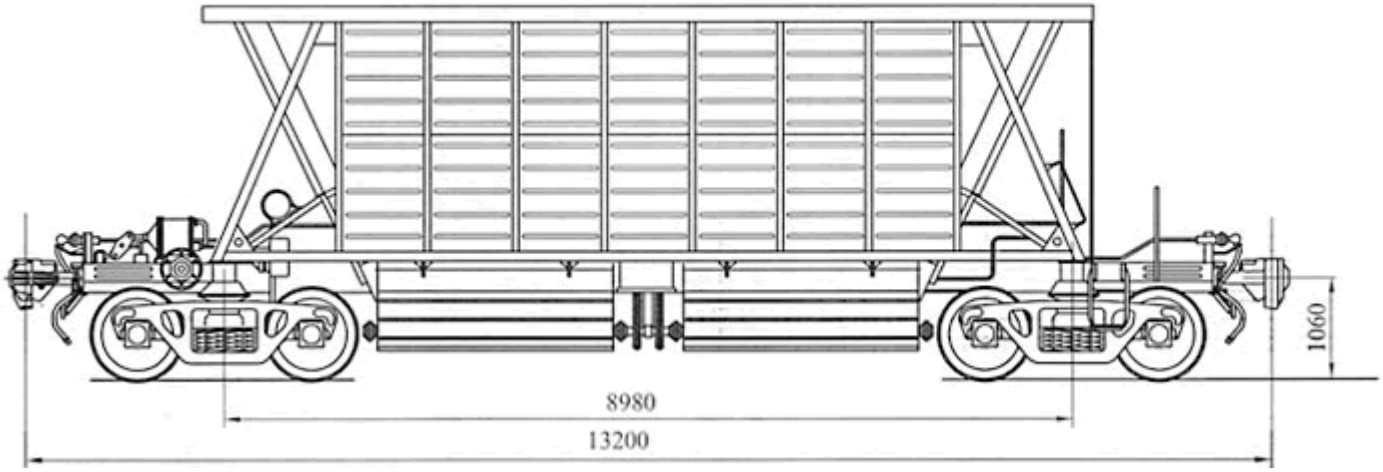

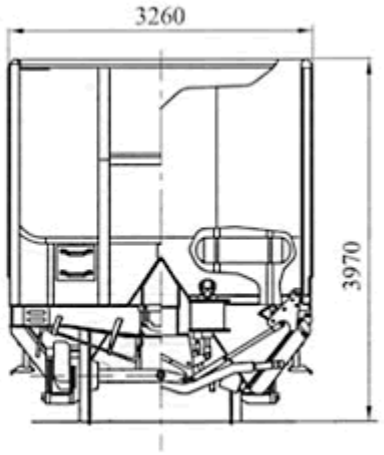

Для перевозки сыпучих стройматериалов					
Номер проекта	923А.00.000	База вагона, мм	8980	Количество разгрузочных люков, шт.	4
Технические условия	ТУ У 35.2-00210890-009-2004	Длина, мм:		Размер разгрузочных люков, мм	2382 x 830
Модель вагона	19-923А	по осям сцепления автосцепок	13200	Угол наклона, град:	
Изготовитель	ОАО «Стахановский ВСЗ»	по концевым балкам рамы	11980	пола бункера к горизонту	55
Грузоподъемность, т	70	кузова внутри (по верху)	8526	торцовых стен к горизонту	65
Масса тары вагона (min/max), т	21,3 / 22,7	Ширина максимальная, мм	3260	Необходимое давление воздуха в разгрузочной магистрали, МПа (атм.)	0,588 (6,0)
Нагрузка:		Высота от УГР, мм:			
статическая осевая, кН (тс)	227,25 (23,17)	максимальная	3970	Год постановки на серийное пр-во	1991
погонная, кН/м (тс/м)	68,38 (6,97)	до оси автосцепки	1060	Год снятия с серийного производства	-
Объем кузова, м^3	61	Количество осей, шт.	4	Возможность установки буферов	нет
Скорость конструкционная, км/ч	120	Модель 2-осной тележки	18-100		
Габарит	1-Т	Наличие переходной площадки	есть		
Тип вагона	903	Наличие стояночного тормоза	есть		

4-осный вагон для минеральных удобрений, модель 19-953-01 и 19-953-03

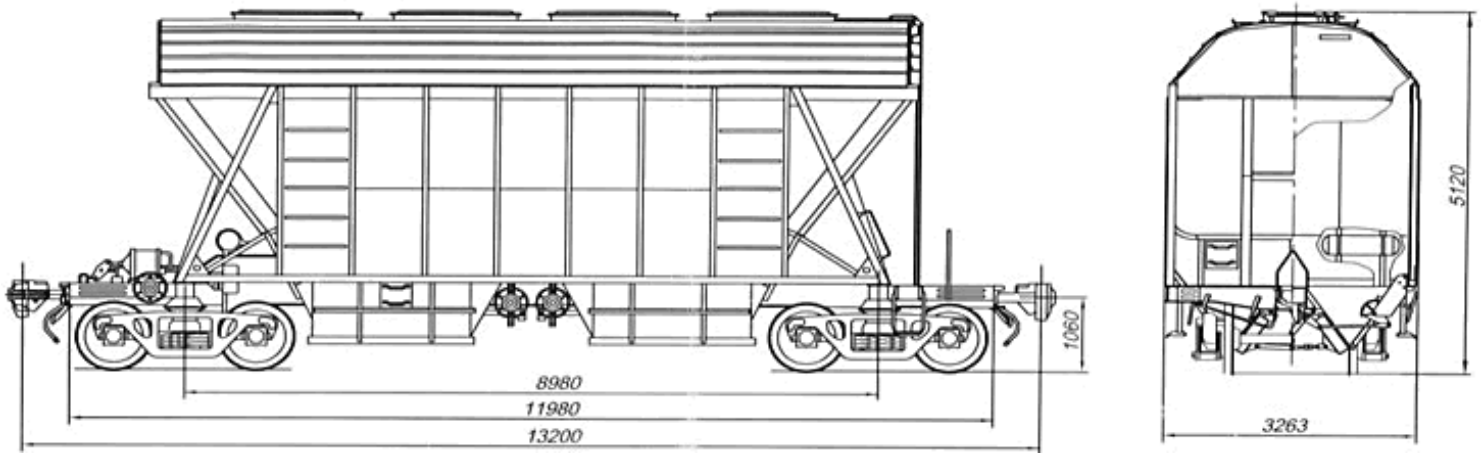

модель 19-953-01 (без внутреннего защитного покрытия кузова) - для перевозки не активных минеральных удобрений с удельным весом 0,77-0,8 г/см
модель 19-953-03 (без внутренним защитным покрытием кузова) – для перевозки коррозионно-активных минеральных удобрений (хлористый калий и др.)

Номер проекта	953.00.000-01	Длина, мм:		Количество люков, шт.:	
Технические условия	ТУ У 35.2-00210890-011-2005	по осям сцепления автосцепок	13200	загрузочных	4
Модель вагона	19-953-01 или 19-953-03	по лобовым листам	11980	разгрузочных	4
Изготовитель	ОАО «Стахановский ВСЗ»	кузова внутри	9644	Размеры люка в свету, мм:	
Грузоподъемность, т	70	Ширина максимальная, мм	3263	загрузочного	610x1640
Масса тары вагона (min/max), т	21,4 / 22,8	Высота от УГР, мм:		разгрузочного	530x1974
Нагрузка:		максимальная	5120	Угол наклона торцовых стен кузова, град	55
статическая осевая, кН (тс)	227,6 (23,2)	до автосцепки	1060	Угол наклона торцевых стен бункеров, град	65
погонная, кН/м (тс/м)	68,96 (7,03)	Количество осей, шт.	4	Угол наклона днищ бункеров, град.	55
Скорость конструкционная, км/ч	120	Модель 2-осной тележки	18-100	Выгрузка вагона - в межрельсовое пространство	
Габарит	1-Т	Наличие переходной площадки	есть	Год постановки на серийное пр-во:	
База вагона, мм	8980	Наличие стояночного тормоза	есть	мод. 19-953-01	2006
Объем кузова, м^3	89	Привод механизма разгрузки	ручной	мод. 19-953-03	2008
Удельный объем, м^3	1,27	Возможность установки буферов	нет	Год снятия с серийного производства	-

4-осный вагон-хоппер для минеральных удобрений, модель 19-953 и 19-953-02

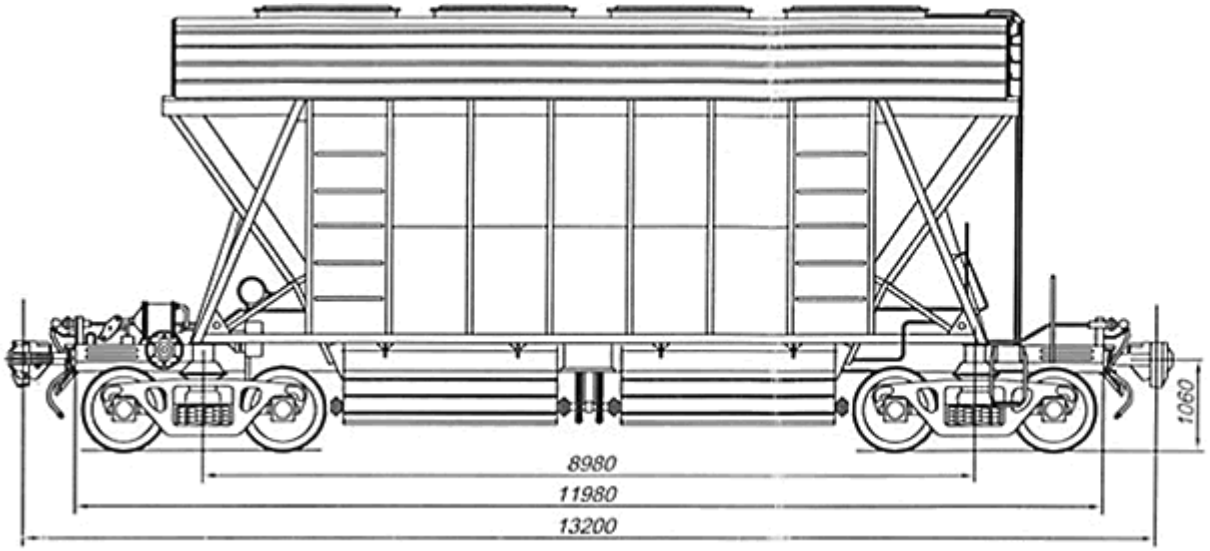

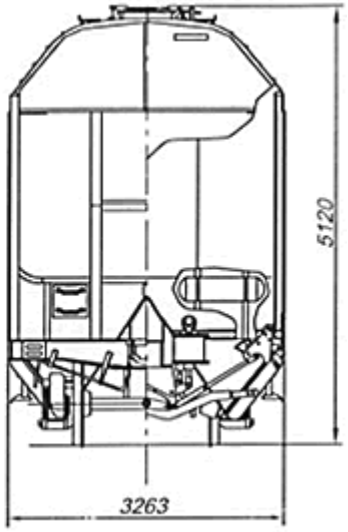

Мод. 19-953(без внутреннего защитного покрытия кузова)-для перевозки коррозионно не активных минеральных удобрений с удельным весом 0,77-0,8 г/см3 Мод. 19-953-02 (с внутренним защитным покрытием кузова)-для перевозки коррозионно-активных минеральных удобрений (хлористый калий и др.)

Номер проекта	953.00.000-0	Удельный объем, м^3	1,27	Количество люков, шт.:	
Технические условия	ТУ У 35.2-00210890-011:2005	Длина, мм:		загрузочных	4
Модель вагона	1) 19-953, 2) 19-953-02	по осям сцепления автосцепок	13200	разгрузочных	4
Изготовитель	ОАО «СВЗ»	по лобовым листам	11980	Размеры люка в свету, мм:	
Грузоподъемность, т	70	кузова внутри	9644	загрузочных	610 x 1640
Масса тары вагона, т	24	Ширина максимальная, мм	3263	разгрузочных	850 x 2362
Нагрузка:		Высота от УГР, мм:		Угол наклона торцовых стенок , град	55
статическая осевая, кН (тс)	230,5 (23,5)	максимальная	5120	Угол наклона бункеров, град	65
погонная, кН/м (тс/м)	69,85 (7,12)	до автосцепки	1060	Максимальное давление в пневмомагистрали, Мпа (кгс/см^2)	0,588 (6,0)
Скорость конструкционная, км/ч	120	Количество осей, шт.	4		
Габарит	1-Т	Модель 2-осной тележки	18-100	Год постановки на серийное пр-во	2006, 2008
База вагона, мм	8980	Наличие переходной площадки	есть	Год снятия с серийного производства	-
Объем кузова, м^3	89	Наличие стояночного тормоза	-	Возможность установки буферов	нет

4-осный вагон-хоппер для цемента, модель 19-969

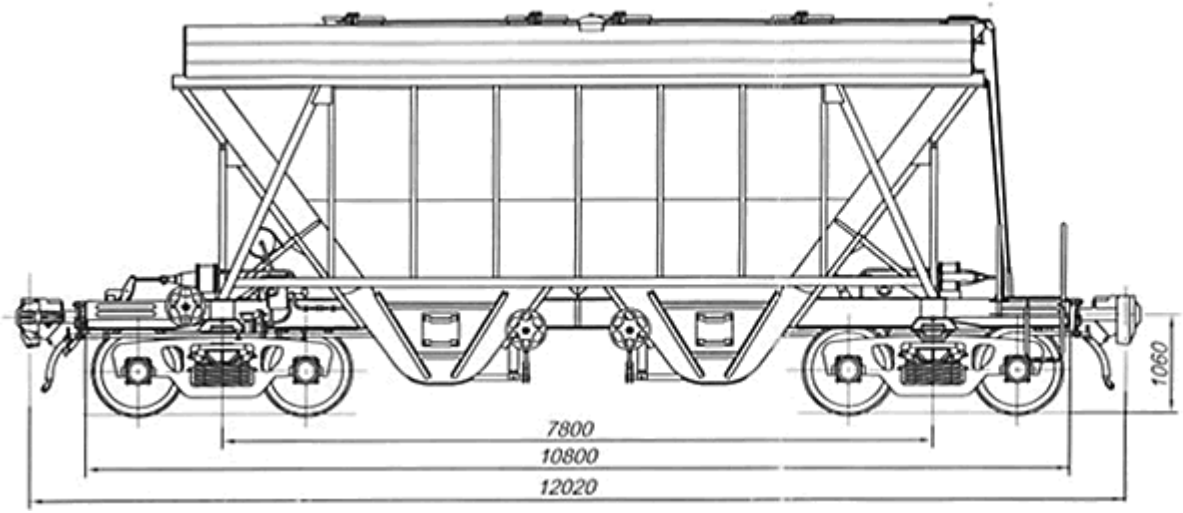

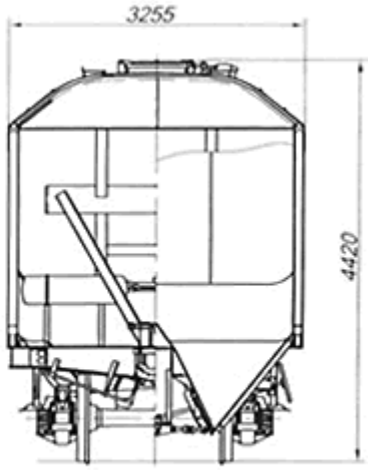

Для перевозки минеральных цемента и других строительных порошковидных или гранулированных материалов

Номер проекта	969.00.000-0	Длина, мм:		Количество люков, шт.:	
Технические условия	ТУ У 35.2-00210890-019-2008	по осям сцепления автосцепок	12020	загрузочных	4
Модель вагона	19-969	по лобовым листам	10800	разгрузочных	4
Изготовитель	ОАО «СВЗ»	кузова внутри	8646	Размеры люка в свету, мм:	
Грузоподъемность, т	73	Ширина максимальная, мм	3255	загрузочных	630
Масса тары вагона, т	21	Высота от УГР, мм:		разгрузочных	392x796
Нагрузка:		максимальная	4420	Угол наклона торцовых стенок, град	53
статическая осевая, кН (тс)	230,5 (23,5)	до автосцепки	1060	Угол наклона бункеров, град:	
погонная, кН/м (тс/м)	76,72 (7,82)	Количество осей, шт.	4	наружных	51
Скорость конструкционная, км/ч	120	Модель 2-осной тележки	18-100	внутренних	64
Габарит	1-ВМ	Наличие переходной площадки	есть	Выгрузка вагона	в межрельс. прс-во
База вагона, мм	7800	Наличие стояночного тормоза	есть	Год постановки на серийное пр-во	2008
Объем кузова, м^3	65	Привод механизма разгрузки	ручной	Год снятия с серийного производства	-
Удельный объем, м^3	0,89			Возможность установки буферов	нет

4-осный вагон-хоппер для цемента, модель 19-1217

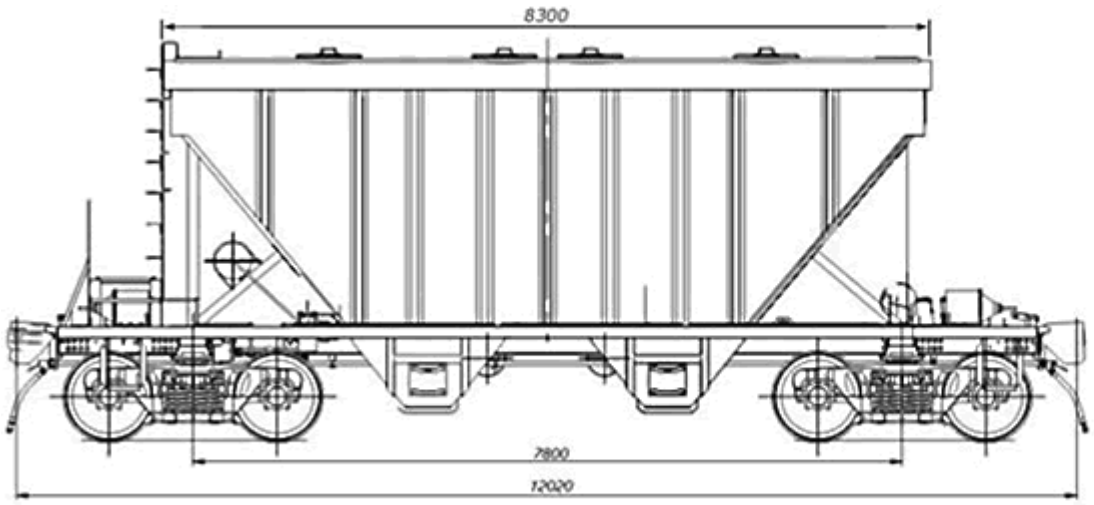

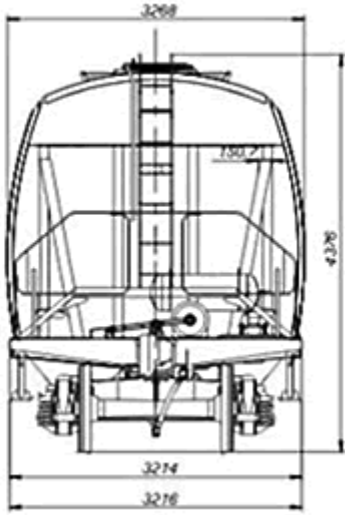

Для перевозки зерна и других пищевых сыпучих грузов					
Номер проекта	1217У.00.00.000	Длина, мм:		Наличие стояночного тормоза	есть
Технические условия	ТУ 3182-108-00217403-2005	по осям сцепления автосцепок	12020	Объем кузова, м^3	60
Модель вагона	19-1217	по концевым балкам рамы	10800	Количество люков, шт:	
Изготовитель	ОАО «Рузхиммаш»	Ширина максимальная, мм	3268	загрузочных	4
Тип вагона	931	Высота от УГР, мм:		разгрузочных	4
Грузоподъемность, т	73	максимальная	4376	Размеры люков в свету, мм:	
Масса тары вагона (min/max), т	19,4 / 20,6	до разгрузочных устройств	300	загрузочных	ø620
Нагрузка:		Длина, мм:		разгрузочных	500 x 400
статическая осевая, кН (тс)	230,1 (23,5)	по верхней обвязке	8300	Угол наклона торцовых стенок, град	50
погонная, кН/м (тс/м)	76,57 (7,81)	кузова внутри	8154	Год постановки на серийное производство	2006
Скорость конструкционная, км/ч	120	Количество осей, шт.	4	Год снятия с серийного производства	-
Габарит	1-Т	Модель 2-осной тележки	18-100	Возможность установки буферов	нет
База вагона, мм	7800	Наличие переходной площадки	есть		

4-осный крытый вагон-хоппер для зерна, модель 19-3054

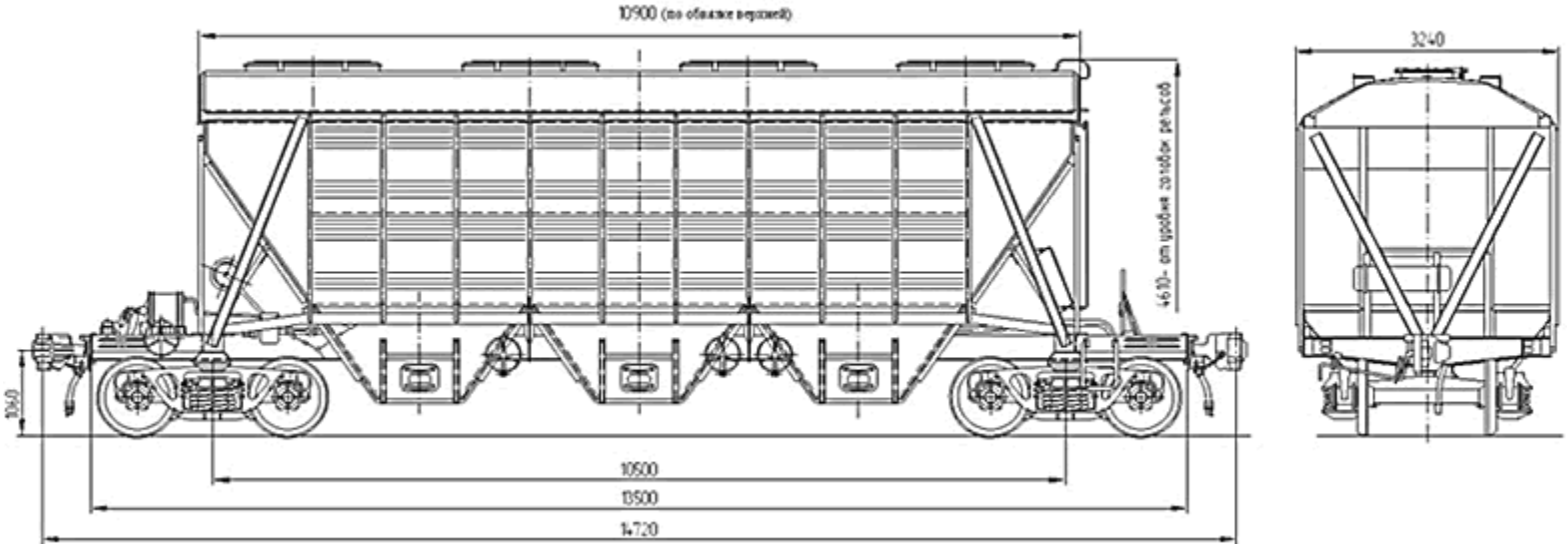

Для перевозки зерна

Номер проекта	3054.00.00.000	Длина, мм:		Объем кузова, м^3	94
Технические условия	ТУ 24.05.985-93	по осям сцепления автосцепок	14720	Количество люков, шт:	
Модель вагона	19-3054	по концевым балкам рамы	13500	загрузочных	4
Изготовитель	ЗАО «УК БМЗ»	Ширина максимальная, мм	3240	разгрузочных	6
Тип вагона	950	Высота от УГР, мм:		Размеры люков в свету, мм:	
Грузоподъемность, т	71	максимальная	4610	загрузочных	1598 x 568
Масса тары вагона (min/max), т	22,3 / 23	до разгрузочных устройств	380	разгрузочных	1080 x 475
Нагрузка:		до оси автосцепок	1060	Угол наклона торцовых стенок, град	55
статическая осевая, кН (тс)	230,5 (23,5)	Длина по верхней обвязке, мм	10900	Угол наклона бункеров, град	55
погонная, кН/м (тс/м)	68,3 (6,97)	Количество осей, шт.	4	Механизм разгрузки	рычажно-винтовой
Скорость конструкционная, км/ч	120	Модель 2-осной тележки	18-100		
Габарит	1-ВМ	Наличие переходной площадки	есть	Год постановки на серийное производство	1993
База вагона, мм	10500	Переходная площадка с ручным торм.	нет	Год снятия с серийного производства	-
		Наличие стояночного тормоза	есть	Возможность установки буферов	нет

4-осный крытый вагон-хоппер для минеральных удобрений, модель 19-3054-01

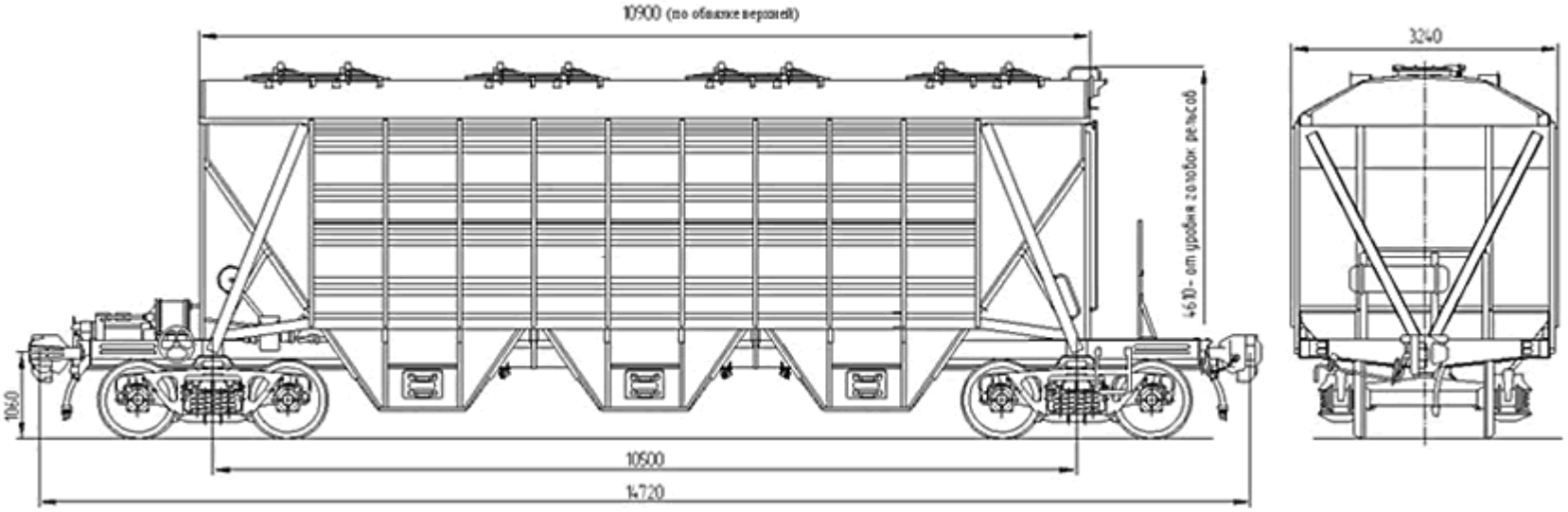

Для перевозки минеральных удобрений					
Номер проекта	3054.00.00.000-2	Длина, мм:		Объем кузова, м^3	94
Технические условия	ТУ 24.05.985-93	по осям сцепления автосцепок	14720	Количество люков, шт.:	
Модель вагона	19-3054-01	по концевым балкам рамы	13500	загрузочных	4
Изготовитель	ЗАО «УК БМЗ»	Ширина максимальная, мм	3240	разгрузочных	6
Тип вагона	901	Высота от УГР, мм:		Размеры люков в свету, мм:	
Грузоподъемность, т	71	максимальная	4610	загрузочных	1598 x 568
Масса тары вагона (min/max), т	22,3 / 23	до разгрузочных устройств	380	разгрузочных	1080 x 475
Нагрузка:		до оси автосцепок	1060	Угол наклона торцовых стенок, град	55
статическая осевая, кН(тс)	230,5 (23,5)	Длина по верхней обвязке, мм	10900	Угол наклона бункеров, град	55
погонная, кН/м (тс/м)	68,3 (6,97)	Количество осей, шт.	4	Механизм разгрузки	рычажный
Скорость конструкционная, км/ч	120	Модель 2-осной тележки	18-100	Год постановки на серийное производство	1993
Габарит	1-ВМ	Наличие переходной площадки	есть	Год снятия с серийного производства	-
База вагона, мм	10500	Переходная площадка с ручным торм.	нет	Возможность установки буферов	нет
		Наличие стояночного тормоза	есть		

4-осный крытый вагон-хоппер для минеральных удобрений, модель 19-3054-02

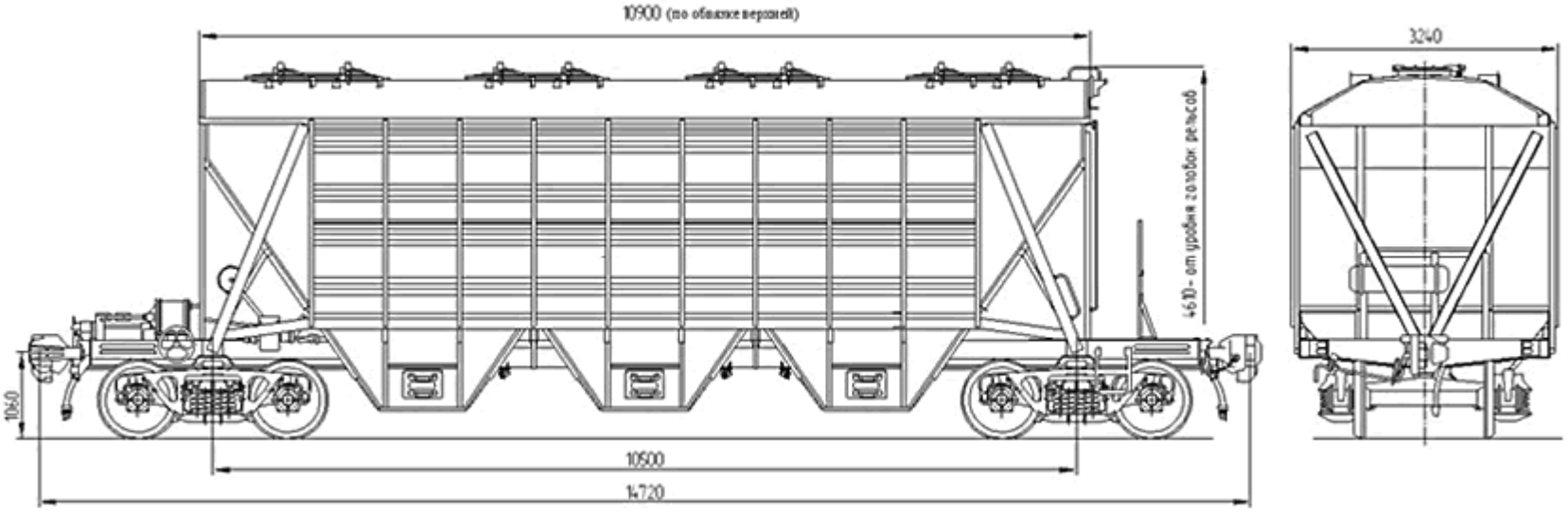

Для перевозки минеральных удобрений					
Номер проекта	3054.00.00.000-2	Длина, мм:		Объем кузова, м^3	94
Технические условия	ТУ 24.05.985-93	по осям сцепления автосцепок	14720	Количество люков, шт.:	
Модель вагона	19-3054-01	по концевым балкам рамы	13500	загрузочных	4
Изготовитель	ЗАО «УК БМЗ»	Ширина максимальная, мм	3240	разгрузочных	6
Тип вагона	901	Высота от УГР, мм:		Размеры люков в свету, мм:	
Грузоподъемность, т	71	максимальная	4610	загрузочных	1598 x 568
Масса тары вагона (min/max), т	21,8 / 23	до разгрузочных устройств	380	разгрузочных	1080 x 475
Нагрузка:		до оси автосцепок	1060	Угол наклона торцовых стенок, град	55
статическая осевая, кН (тс)	230,5 (23,5)	Длина по верхней обвязке, мм	10900	Угол наклона бункеров, град	55
погонная, кН/м (тс/м)	68,3 (6,97)	Количество осей, шт.	4	Механизм разгрузки	рычажный
Скорость конструкционная, км/ч	120	Модель 2-осной тележки	18-100	Год постановки на серийное производство	1993
Габарит	1-ВМ	Наличие переходной площадки	есть	Год снятия с серийного производства	-
База вагона, мм	10500	Переходная площадка с ручным торм.	нет	Возможность установки буферов	нет
		Наличие стояночного тормоза	есть		

4-осный крытый вагон-хоппер для минеральных удобрений, модель 19-3054-03

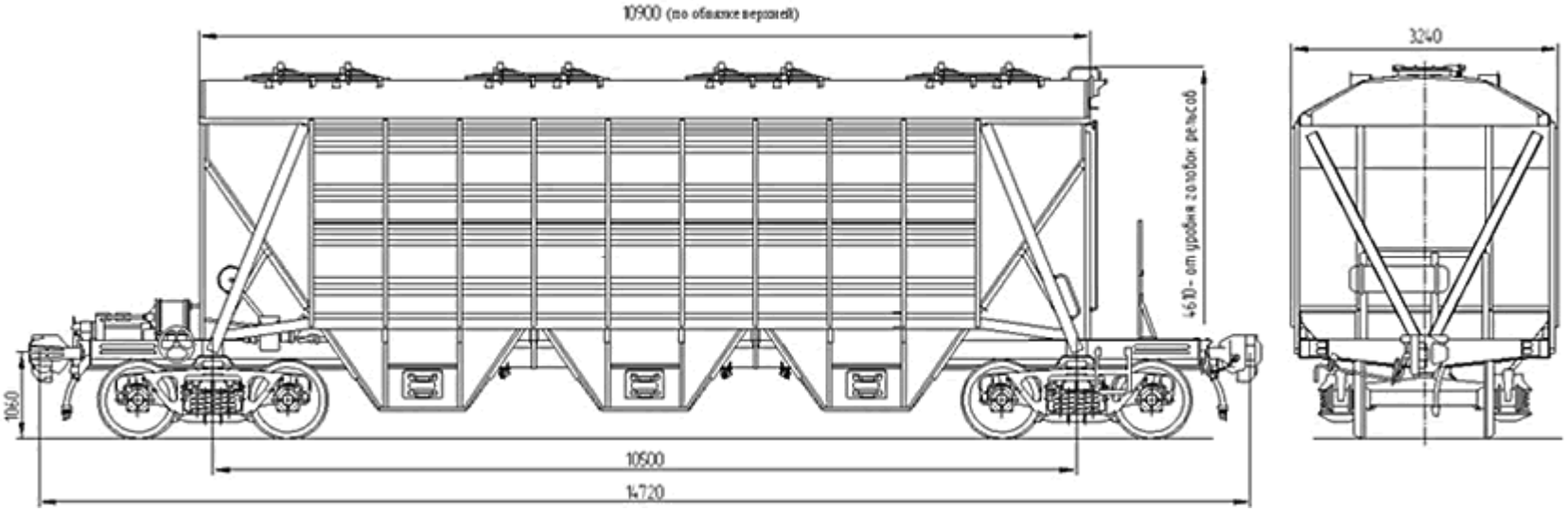

Для перевозки минеральных удобрений					
Номер проекта	3054.00.00.000-2	Длина, мм:		Объем кузова, м^3	94
Технические условия	ТУ 24.05.985-93	по осям сцепления автосцепок	14720	Количество люков, шт.:	
Модель вагона	19-3054-01	по концевым балкам рамы	13500	загрузочных	4
Изготовитель	ЗАО «УК БМЗ»	Ширина максимальная, мм	3240	разгрузочных	6
Тип вагона	901	Высота от УГР, мм:		Размеры люков в свету, мм:	
Грузоподъемность, т	71	максимальная	4610	загрузочных	1598 x 568
Масса тары вагона (min/max), т	21,8 / 23	до разгрузочных устройств	380	разгрузочных	1080 x 475
Нагрузка:		до оси автосцепок	1060	Угол наклона торцовых стенок, град	55
статическая осевая, кН (тс)	230,5 (23,5)	Длина по верхней обвязке, мм	10900	Угол наклона бункеров, град	55
погонная, кН/м (тс/м)	68,3 (6,97)	Количество осей, шт.	4	Механизм разгрузки	рычажный
Скорость конструкционная, км/ч	120	Модель 2-осной тележки	18-100	Год постановки на серийное производство	1993
Габарит	1-ВМ	Наличие переходной площадки	есть	Год снятия с серийного производства	-
База вагона, мм	10500	Переходная площадка с ручным торм.	нет	Возможность установки буферов	нет
		Наличие стояночного тормоза	есть		

4-осный крытый вагон-хоппер для минеральных удобрений, модель 19-3109-1

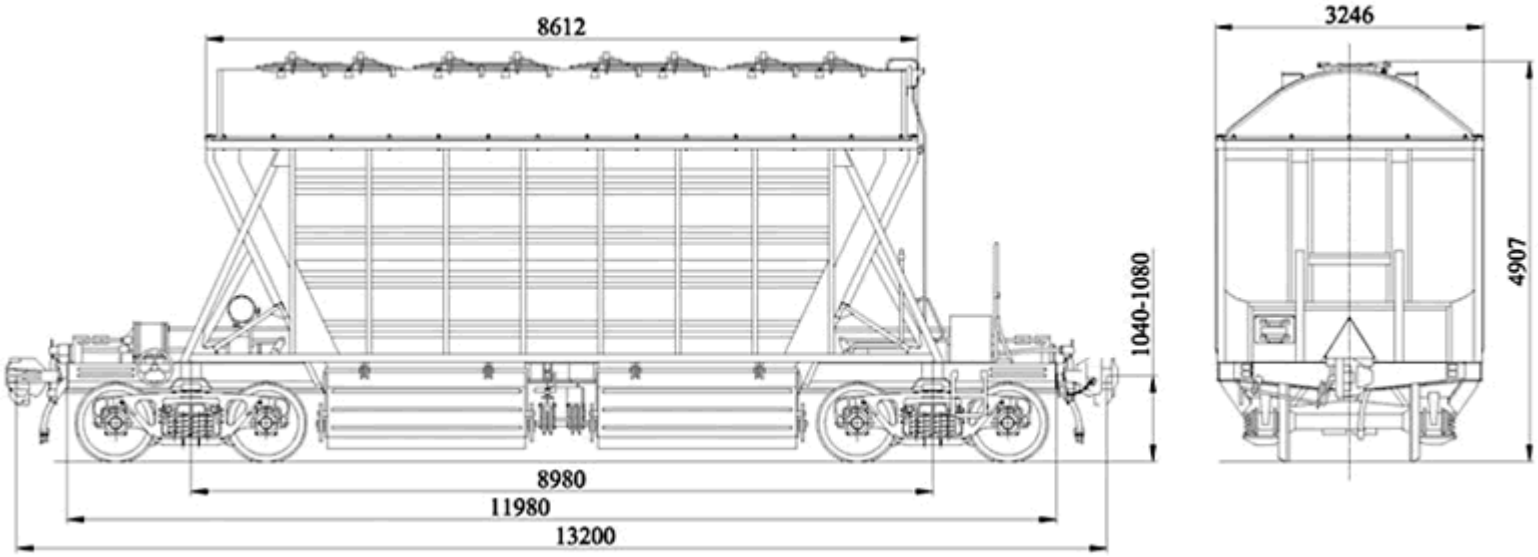

Для перевозки минеральных удобрений					
Номер проекта	3109.00.00.000-1	Длина, мм:		Наличие стояночного тормоза	есть
Технические условия	ТУ 3182-033-00210766-2000	по осям сцепления автосцепок	13200	Объем кузова, м^3	81
Модель вагона	19-3109-1	по концевым балкам рамы	11980	Количество люков, шт:	
Изготовитель	ЗАО «УК БМЗ»	Ширина максимальная, мм	3246	загрузочных	4
Тип вагона	904	Высота от УГР, мм:		разгрузочных	4
Грузоподъемность, т	70	максимальная	4907	Размеры люков в свету, мм:	
Масса тары вагона (min./max.), т.	22,6 / 24	до разгрузочных устройств	307	загрузочных	1598 x 568
Нагрузка:		Длина, мм:		разгрузочных	2360 x 800
статическая осевая, кН (тс)	230,5 (23,5)	по верхней обвязке	8612	Угол наклона торцовых стенок, град	65
погонная, кН/м (тс/м)	69,7 (7,12)	кузова внутри	8390	Угол наклона бункеров, град	55
Скорость конструкционная, км/ч	120	Количество осей, шт.	4	Год постановки на серийное производство	2000
Габарит	1-Т	Модель 2-осной тележки	18-100	Год снятия с серийного производства	-
База вагона, мм	8980	Наличие переходной площадки	есть	Возможность установки буферов	нет
		Переходная площадка с ручным торм.	нет		

4-осный крытый вагон-хоппер для сыпучих грузов, модель 19-3116

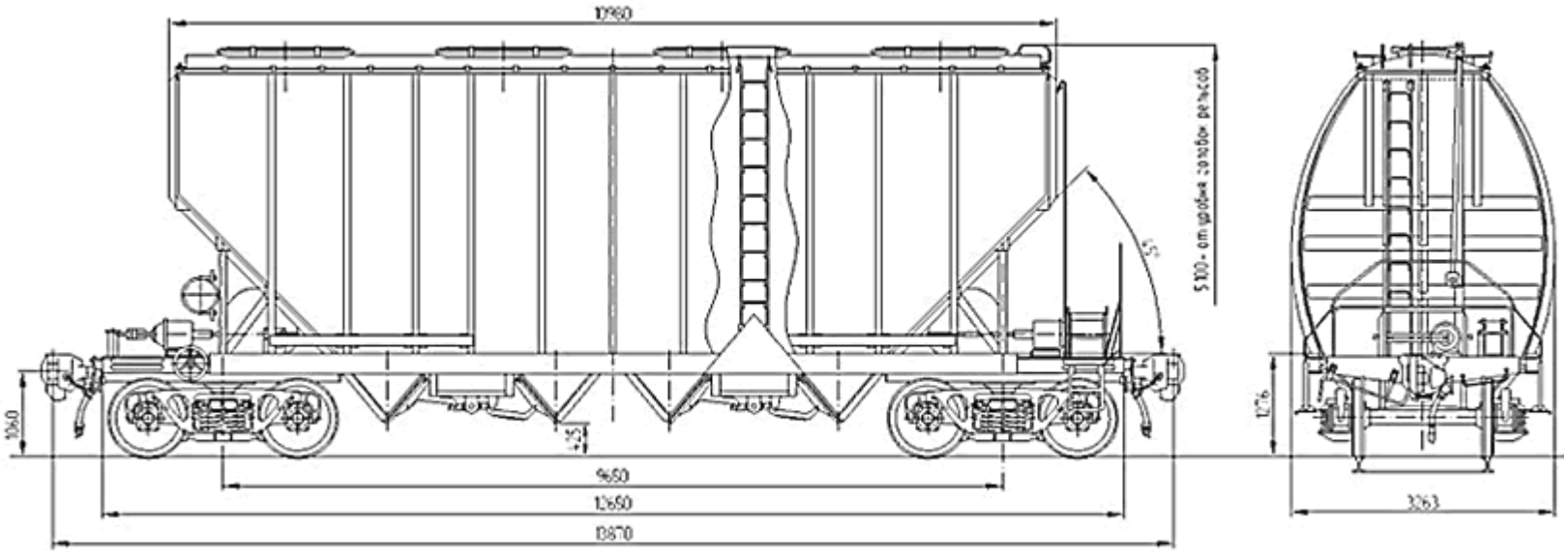

Для перевозки минеральных удобрений и других сыпучих грузов					
Номер проекта	3116.000.00.000	Длина, мм:		Наличие стояночного тормоза	есть
Технические условия	ТУ 3182-054-00210766-2003	по осям сцепления автосцепок	13870	Количество люков, шт:	
Модель вагона	19-3116	по концевым балкам рамы	12650	загрузочных	4
Изготовитель	ЗАО «УК БМЗ»	Ширина максимальная, мм	3263	разгрузочных	4
Грузоподъемность, т	70	Высота от УГР, мм:		Размеры люков в свету, мм:	
Масса тары вагона, т	23,3	максимальная	5100	загрузочных	1598 x 568
Нагрузка:		до разгрузочных устройств	425	разгрузочных	1300 x600
статическая осевая, кН (тс)	230,3 (23,5)	до оси автосцепок	1060	Угол наклона торцовых стенок, град	45
погонная, кН/м (тс/м)	68,3 (6,97)	Длина, мм:		Угол наклона бункеров, град	50
Скорость конструкционная, км/ч	120	максимальная	10980	Механизм разгрузки	рычажный
Габарит	1-Т	кузова внутри	10800	Год постановки на серийное производство	2003
База вагона, мм	9650	Количество осей, шт.	4	Год снятия с серийного производства	-
Объем кузова, м^3	96,5	Модель 2-осной тележки	18-100	Возможность установки буферов	нет
Наличие переходной площадки	есть	Переходная площадка с ручным торм.	нет	Возможность демонтажа крыши	есть

4-осный крытый вагон-хоппер для зерна, модель 19-3116-01

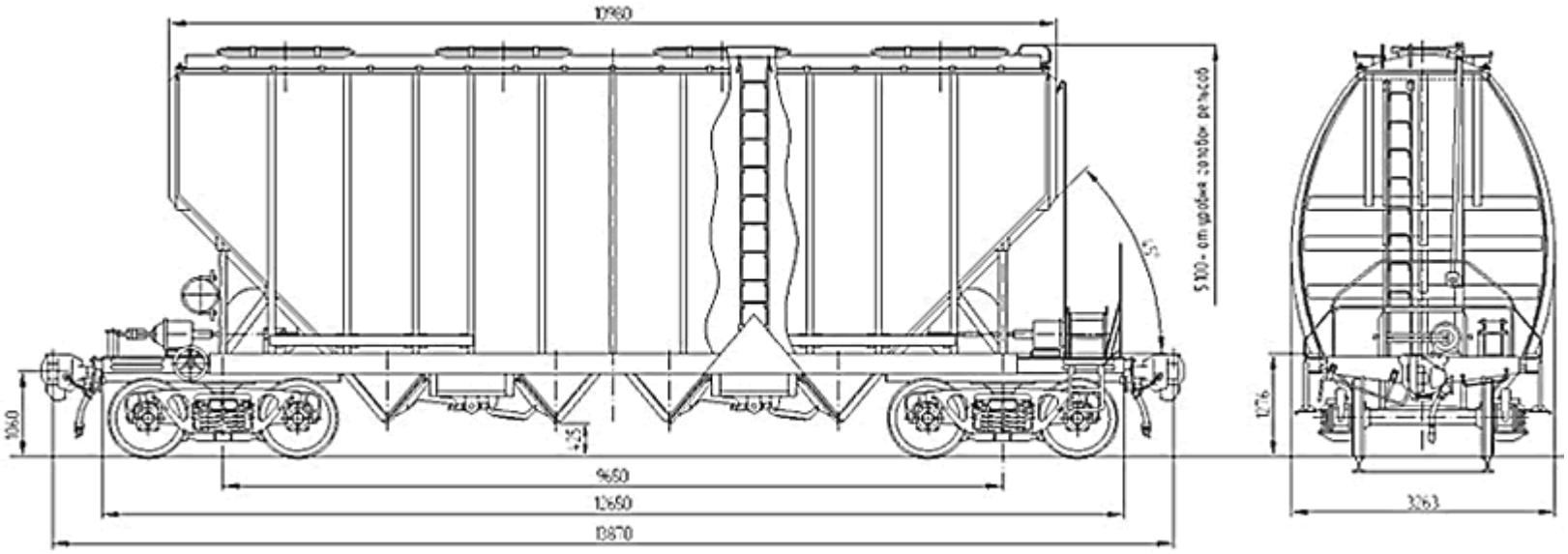

Для перевозки зерна и других пищевых сыпучих грузов					
Номер проекта	3116.000.00.000-01	Длина, мм:		Количество люков, шт.:	
Технические условия	ТУ 3182-054-00210766-2003	по осям сцепления автосцепок	13870	загрузочных	4
Модель вагона	19-3116-01	по концевым балкам рамы	12650	разгрузочных	4
Изготовитель	ЗАО «УК БМЗ»	Ширина максимальная, мм	3263	Размеры люков в свету, мм:	
Грузоподъемность, т	70	Высота от УГР, мм:		загрузочных	1598 x 568
Масса тары вагона (min/max), т	22,6 / 24	максимальная	5100	разгрузочных	1300 x600
Нагрузка:		до разгрузочных устройств	425	Угол наклона торцовых стенок, град	45
статическая осевая, кН (тс)	230,3 (23,5)	до оси автосцепок	1060	Угол наклона бункеров, град	50
погонная, кН/м (тс/м)	68,3 (6,97)	Длина, мм:		Механизм разгрузки - рычажно - винтовой	
Скорость конструкционная, км/ч	120	максимальная	10980	Год постановки на серийное пр-во	2007
Габарит	1-Т	кузова внутри	10800	Год снятия с серийного производства	-
База вагона, мм	9650	Количество осей, шт.	4	Возможность установки буферов	нет
Объем кузова, м^3	96,5	Модель 2-осной тележки	18-100	Возможность демонтажа крыши	есть
Наличие переходной площадки	есть	Переходная площадка с ручным торм.	нет	Наличие стояночного тормоза	есть

4-осный крытый вагон-хоппер для минеральных удобрений и кальцинированной соды, модель 19-3116-03

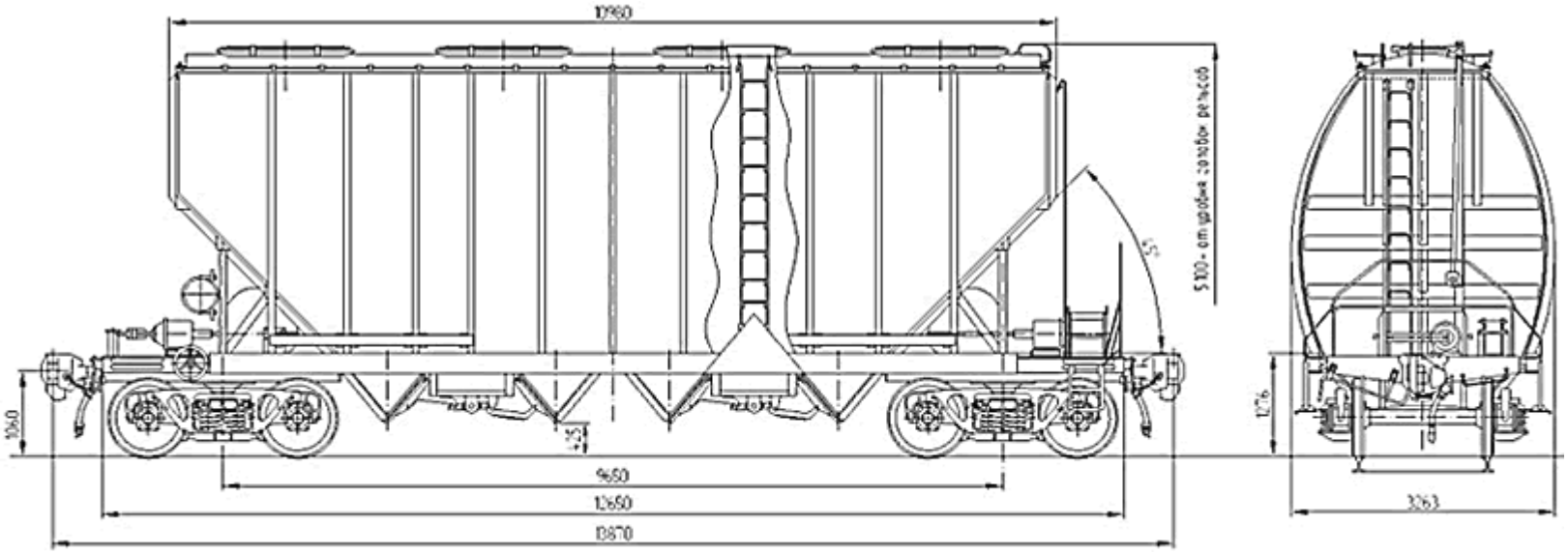

Для перевозки минеральных удобрений и других сыпучих грузов					
Номер проекта	3116.000.00.000-03	Длина, мм:		Количество люков, шт.:	
Технические условия	ТУ 3182-054-00210766-2003	по осям сцепления автосцепок	13870	загрузочных	4
Модель вагона	19-3116-03	по концевым балкам рамы	12650	разгрузочных	4
Изготовитель	ЗАО «УК БМЗ»	Ширина максимальная, мм	3263	Размеры люков в свету, мм:	
Грузоподъемность, т	70,5	Высота от УГР, мм:		загрузочных	1598 x 568
Масса тары вагона (min/max), т	22,5 / 23,5	максимальная	5100	разгрузочных	1300 x600
Нагрузка:		до разгрузочных устройств	425	Угол наклона торцовых стенок, град	60
статическая осевая, кН (тс)	230,3 (23,5)	до оси автосцепок	1060	Угол наклона бункеров, град	50
погонная, кН/м (тс/м)	68,3 (6,97)	Длина кузова максимальная, мм	10820	Механизм разгрузки	рычажный
Скорость конструкционная, км/ч	120	Количество осей, шт.	4	Год постановки на серийное пр-во	2005
Габарит	1-Т	Модель 2-осной тележки	18-100	Год снятия с серийного производства	-
База вагона, мм	9650	Наличие переходной площадки	есть	Возможность установки буферов	нет
Объем кузова, м^3	88	Переходная площадка с ручным торм.	нет	Возможность демонтажа крыши	есть
		Наличие стояночного тормоза	есть		

4-осный крытый вагон-хоппер для минеральных удобрений и кальцинированной соды, модель 19-3116-04

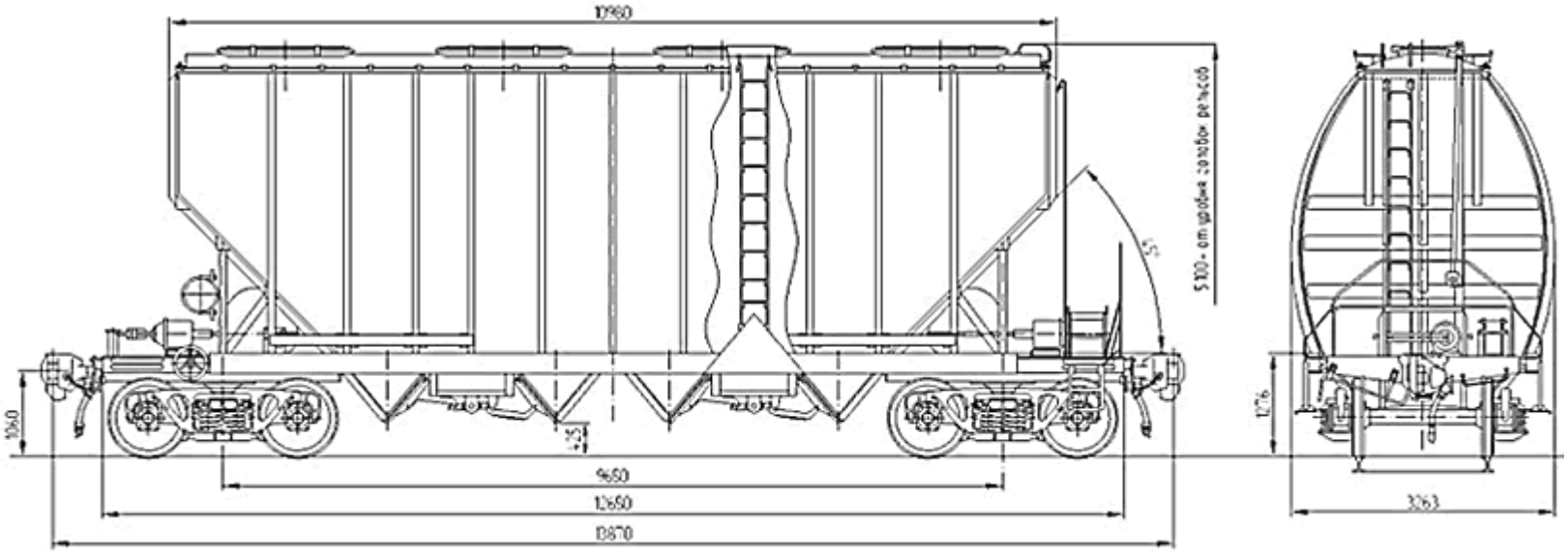

Для перевозки минеральных удобрений и других сыпучих грузов					
Номер проекта	3116.000.00.000-04	Длина, мм:		Количество люков, шт.:	
Технические условия	ТУ 3182-054-00210766-2003	по осям сцепления автосцепок	13870	загрузочных	4
Модель вагона	19-3116-04	по концевым балкам рамы	12650	разгрузочных	4
Изготовитель	ЗАО «УК БМЗ»	Ширина максимальная, мм	3155	Размеры люков в свету, мм:	
Грузоподъемность, т	701	Высота от УГР, мм:		загрузочных	1598 x 568
Масса тары вагона (min/max), т	21,6 / 23	максимальная	4850	разгрузочных	1300 x600
Нагрузка:		до разгрузочных устройств	425	Угол наклона торцовых стенок, град	58
статическая осевая, кН (тс)	230,3 (23,5)	до оси автосцепок	1060	Угол наклона бункеров, град	50
погонная, кН/м (тс/м)	68,3 (6,97)	Длина кузова максимальная, мм	10820	Механизм разгрузки	рычажный
Скорость конструкционная, км/ч	120	Количество осей, шт.	4	Год постановки на серийное пр-во	2007
Габарит	1-Т	Модель 2-осной тележки	18-100	Год снятия с серийного производства	-
База вагона, мм	9650	Наличие переходной площадки	Есть	Возможность установки буферов	нет
Объем кузова, м^3	80	Переходная площадка с ручным торм.	Нет	Возможность демонтажа крыши	есть
		Наличие стояночного тормоза	есть		

4-осный крытый вагон-хоппер для минеральных удобрений и сырья, модель 19-4109

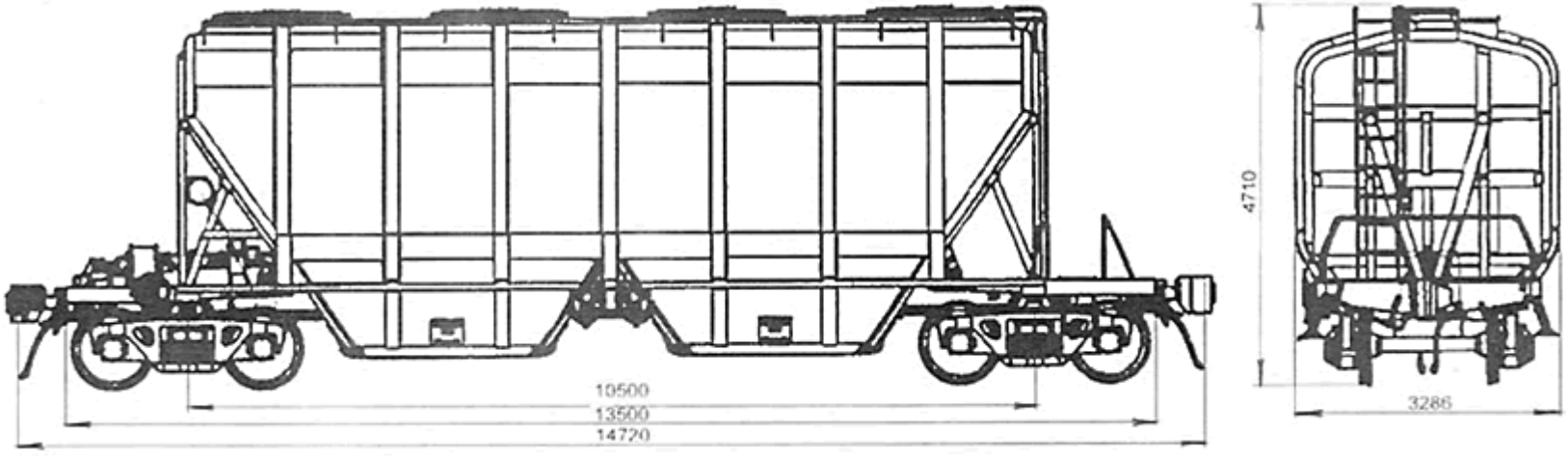

Для перевозки минеральных удобрений и сырья					
Технические условия	ТУ У 35.2-05669819-004-2003	Длина, мм:		База вагона, мм	10500
Модель вагона	19-4109	по осям сцепления автосцепок	14720	Объем кузова, м^3	95
Тип вагона	950	по концевым балкам рамы	13500	Удельный объём, м^3/т	1,34
Изготовитель	ОАО «Днепровагонмаш»	Ширина максимальная, мм	3286	Удельная материалоёмкость	0,324
Грузоподъемность, т	71	Высота от УГР, мм:		Количество люков, шт.:	
Масса тары вагона (min/max), т	21,8 / 23	максимальная	4710	загрузочных	4
Нагрузка:		до разгрузочных устройств	2730	разгрузочных	4
статическая осевая, кН (тс)	230,5 (23,5)	Количество осей, шт.	4	Год постановки на серийное пр-во	2002
погонная, кН/м (тс/м)	63,0 (6,4)	Модель 2-осной тележки	18-100	Год снятия с серийного производства	-
Скорость конструкционная, км/ч	120	Наличие переходной площадки	есть	Возможность установки буферов	нет
Габарит	1-ВМ	Наличие стояночного тормоза	есть		

4-осный крытый вагон-хоппер для зерна и других пищевых грузов, модель 19-4109-01

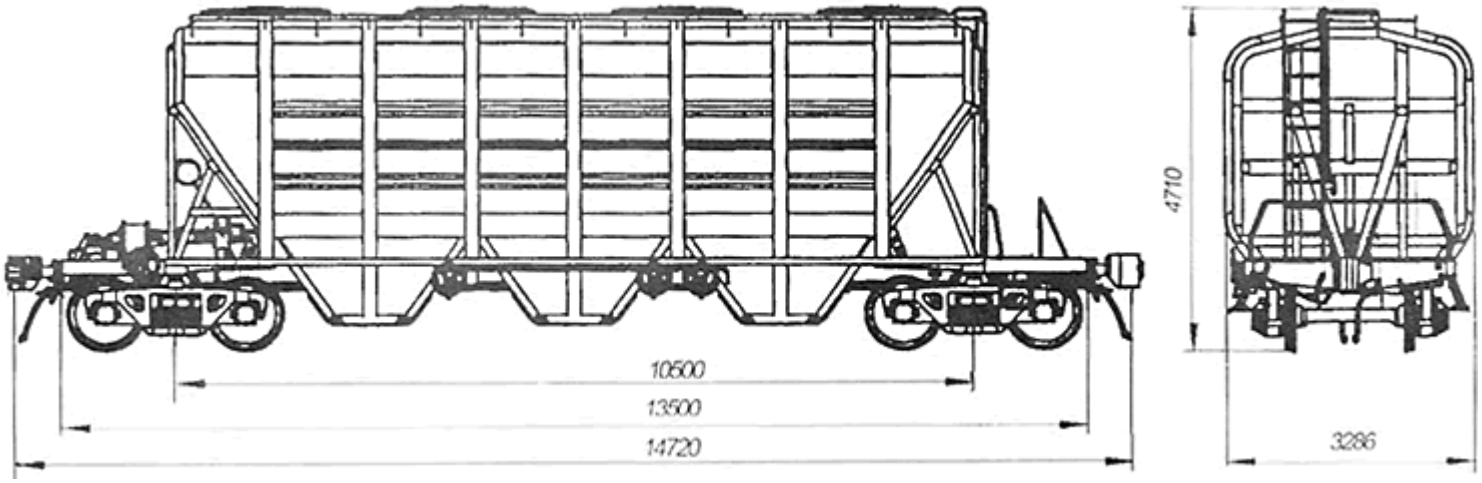

Для перевозки минеральных удобрений и сырья					
Технические условия	ТУ У 35.2-05669819-004-2003	Длина, мм:		База вагона, мм	10500
Модель вагона	19-4109-01	по осям сцепления автосцепок	14720	Объем кузова, м^3	94
Тип вагона	950	по концевым балкам рамы	13500	Удельный объём, м^3/т	1,34
Изготовитель	ОАО «Днепровагонмаш»	Ширина максимальная, мм	3286	Удельная материалоёмкость	0,329
Грузоподъемность, т	70	Высота от УГР, мм:		Количество люков, шт.:	
Масса тары вагона (min/max), т	22,3 / 23,7	максимальная	4710	загрузочных	4
Нагрузка:		до разгрузочных устройств	2730	разгрузочных	6
статическая осевая, кН (тс)	230,5 (23,5)	Количество осей, шт.	4	Год постановки на серийное пр-во	2003
погонная, кН/м (тс/м)	63,0 (6,4)	Модель 2-осной тележки	18-100	Год снятия с серийного производства	-
Скорость конструкционная, км/ч	120	Наличие переходной площадки	есть	Возможность установки буферов	нет
Габарит	1-ВМ	Наличие стояночного тормоза	есть		

4-осный крытый вагон-хоппер для минеральных удобрений и сырья, модель 19-4109-02

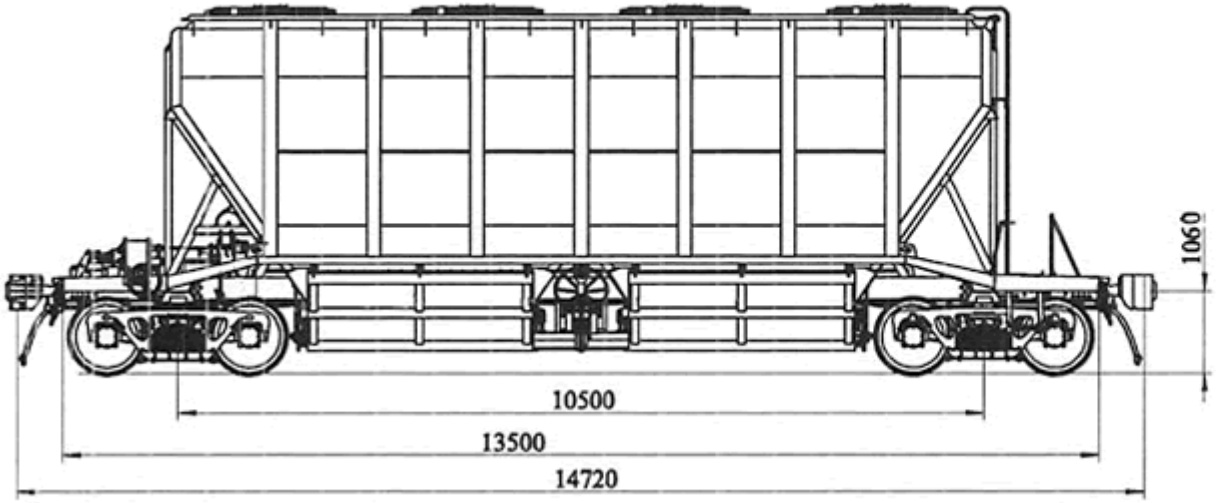

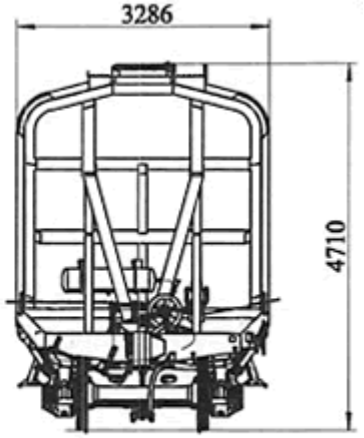

Для перевозки минеральных удобрений и сырья					
Номер проекта	4109.00.000-02	Длина, мм:		Верхние размеры кузова вверху, мм:	
Технические условия	ТУ У 35.2-05669819-004-2003	по осям сцепления автосцепок	14720	длина	10822
Модель вагона	19-4109-02	по концевым балкам рамы	13500	ширина	3286
Изготовитель	ОАО «Днепровагонмаш»	Ширина максимальная, мм	3286	Количество люков, шт.:	
Тип вагона	901	Высота от УГР, мм:		загрузочных	4
Грузоподъемность, т	70	максимальная	4710	разгрузочных	4
Масса тары вагона (min/max), т	22,6 / 24	до разгрузочных устройств	2730	Размеры люка в свету, мм:	
Нагрузка:		Количество осей, шт.	4	загрузочных	595 x 1625
статическая осевая, кН (тс)	230,5 (23,5)	Модель 2-осной тележки	18-100	разгрузочных	1125 x 2818
погонная, кН/м (тс/м)	62,65 (6,39)	Наличие переходной площадки	есть	Угол наклона торцовых стенок, град	55
Скорость конструкционная, км/ч	120	Переходная площадка с ручным торм.	Нет	Угол наклона бункеров, град	60
Габарит	1-ВМ	Наличие стояночного тормоза	есть	Год постановки на серийное пр-во	2003 / 2006
База вагона, мм	10500	Объем кузова, м^3	91 / 95	Год снятия с серийного производства	2005 / -
				Возможность установки буферов	нет

4-осный крытый вагон-хоппер для минеральных удобрений и сырья, модель 19-4109-03

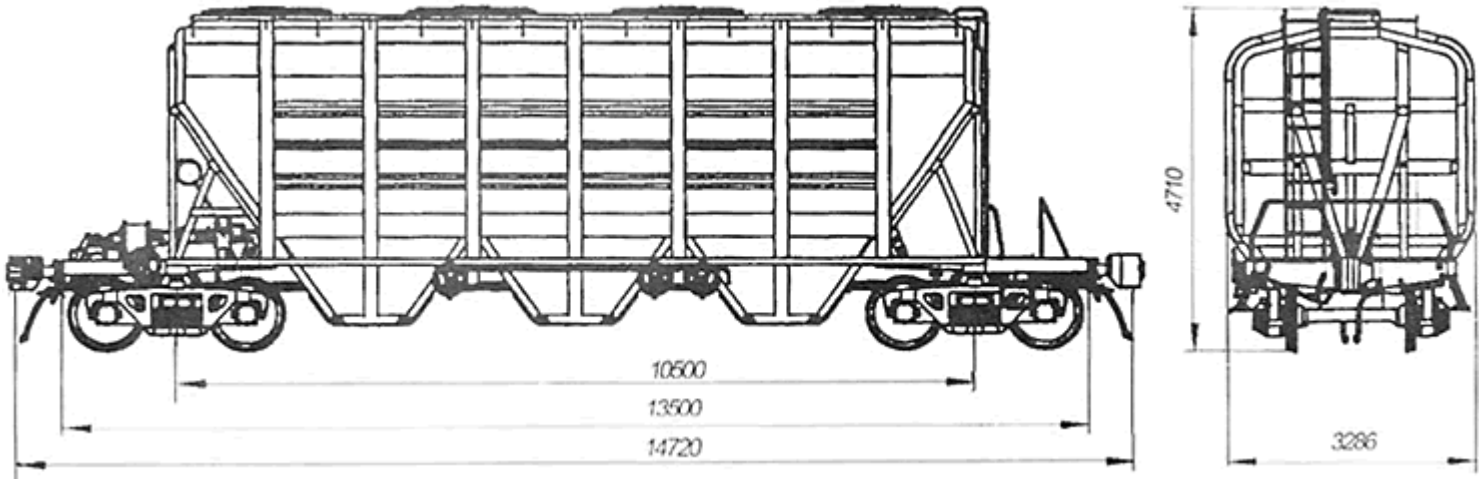

Для перевозки минеральных удобрений и сырья					
Технические условия	ТУ У 35.2-05669819-004-2003	Длина, мм:		База вагона, мм	10500
Модель вагона	19-4109-03	по осям сцепления автосцепок	14720	Объем кузова, м^3	94
Тип вагона	950	по концевым балкам рамы	13500	Удельный объём, м^3/т	1,34
Изготовитель	ОАО «Днепровагонмаш»	Ширина максимальная, мм	3286	Удельная материалоёмкость	0,329
Грузоподъемность, т	70	Высота от УГР, мм:		Количество люков, шт.:	
Масса тары вагона (min/max/), т.	22,3 / 23,7	максимальная	4710	загрузочных	4
Нагрузка:		до разгрузочных устройств	2730	разгрузочных	6
статическая осевая, кН (тс)	230,5 (23,5)	Количество осей, шт.	4	Год постановки на серийное пр-во	2003
погонная, кН/м (тс/м)	63,0 (6,4)	Модель 2-осной тележки	18-100	Год снятия с серийного производства	-
Скорость конструкционная, км/ч	120	Наличие переходной площадки	есть	Возможность установки буферов	нет
Габарит	1-ВМ	Наличие стояночного тормоза	есть		

4-осный вагон-хоппер крытый для цемента, модель 19-4142

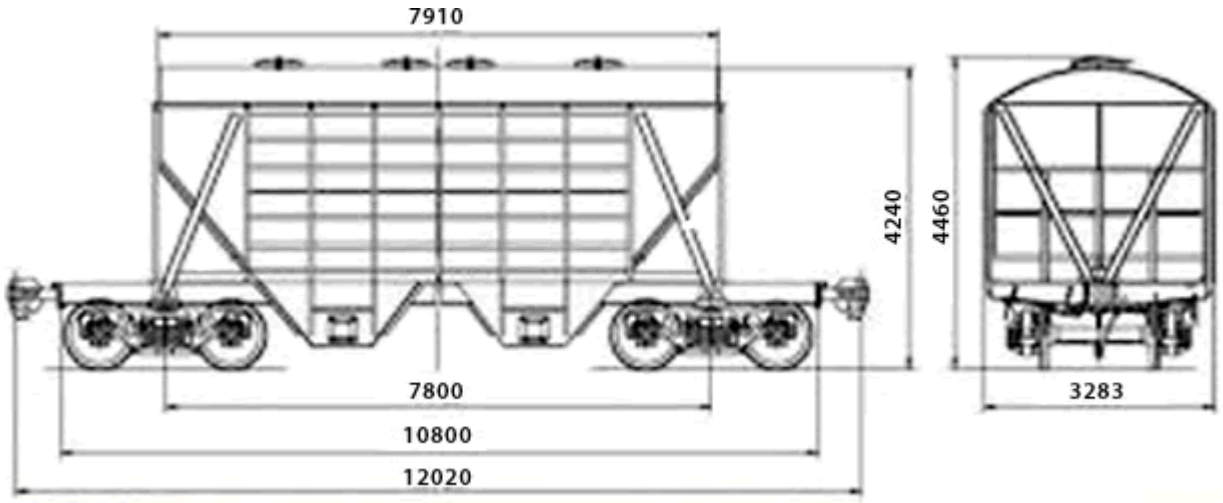

Для перевозки цемента					
Номер проекта	4142.00.000	Длина, мм:		Количество люков, шт.:	
Технические условия	ТУ У 35.2-05669819-028:2008	по осям сцепления автосцепок	12020	загрузочных	4
Модель вагона	19-4142	по лобовым листам	10800	разгрузочных	4
Изготовитель	ОАО «Днепровагонмаш»	Ширина максимальная, мм	3283	Размеры люка в свету, мм:	
Грузоподъемность, т	73	Высота от УГР, мм:		загрузочных	-
Масса тары вагона, т	21	максимальная	4460	разгрузочных	-
Нагрузка:		до автосцепки	-	Угол наклона торцовых стенок, град	-
статическая осевая, кН (тс)	230,5 (23,5)	Количество осей, шт.	4	Угол наклона бункеров, град	-
погонная, кН/м (тс/м)		Модель 2-осной тележки	18-100	Максимальное давление в пневмомагистрали, Мпа (кгс/см^2)	-
Скорость конструкционная, км/ч	120	Наличие переходной площадки	есть		
Габарит	1-ВМ	Наличие стояночного тормоза	есть	Год постановки на серийное пр-во	2009
База вагона, мм	7800	Объем кузова, м^3 :	-	Год снятия с серийного производства	-
		Удельный объем, м^3	-	Возможность установки буферов	нет

4-осный вагон для сыпучих грузов, модель 19-7016

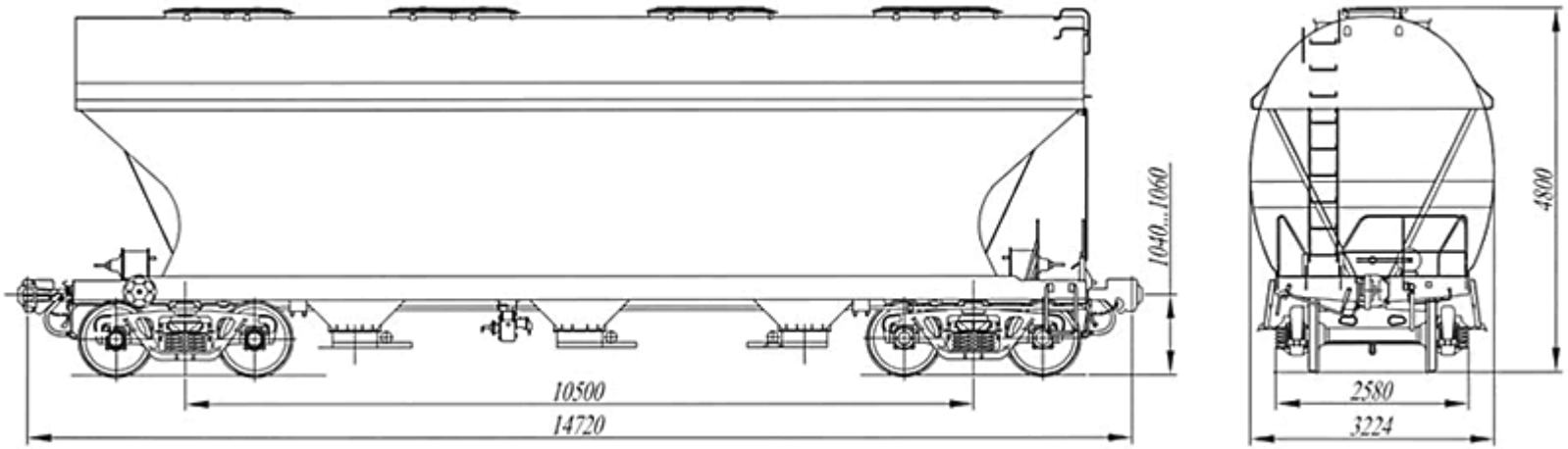

Для бестарной перевозки нетоксичных, неядовитых, неслеживающих сыпучих грузов, требующих защиты от атмосферных осадков.

Номер проекта	7016.00.000	База вагона, мм	10500	Ширина максимальная, мм	
Технические условия	ТУ У 35.2-05763814-057-2004	Высота от УГР, мм:		по боковой стене	3224
Модель вагона	19-7016	максимальная	4800	по раме	2580
Тип вагона	950	до разгрузочных устройств	368	Количество люков, шт:	
Изготовитель	ОАО «КВСЗ»	Количество осей, шт	4	загрузочных	4
Грузоподъемность, т	70,2	Модель 2-осной тележки	18-100	разгрузочных	3
Масса тары вагона (min/max) , т	23,2 / 23,8	Наличие переходной площадки	есть	Размеры люка в свету, мм:	
Нагрузка:		Переходная площадка с ручным тормозом	нет	загрузочных	1592 x562
статическая осевая, Кн (тс)	230,5 (23,5)	Наличие стояночного тормоза	есть	разгрузочных	1130 x 465
погонная, КН/м (тс/м)	62,43(6,37)	Объем кузова, м³	108	Угол наклона торцевых стенок бункеров, град	45
Скорость конструкционная	120	Длина, мм:			
Габарит	1-Т	по верхней обвязке	13515	Тип механизма разгрузки	шиберный
Длина, мм:		кузова внутри (по верху)	13324	Год постановки на серийное пр-во	2005
по осям сцепления автосцепок	14720			Год снятия с серийного пр-ва	-
по концевым балкам рамы	13500			Возможность установки буферов	нет

4-осный вагон для сыпучих грузов, модель 19-7017 и 19-7017-03*

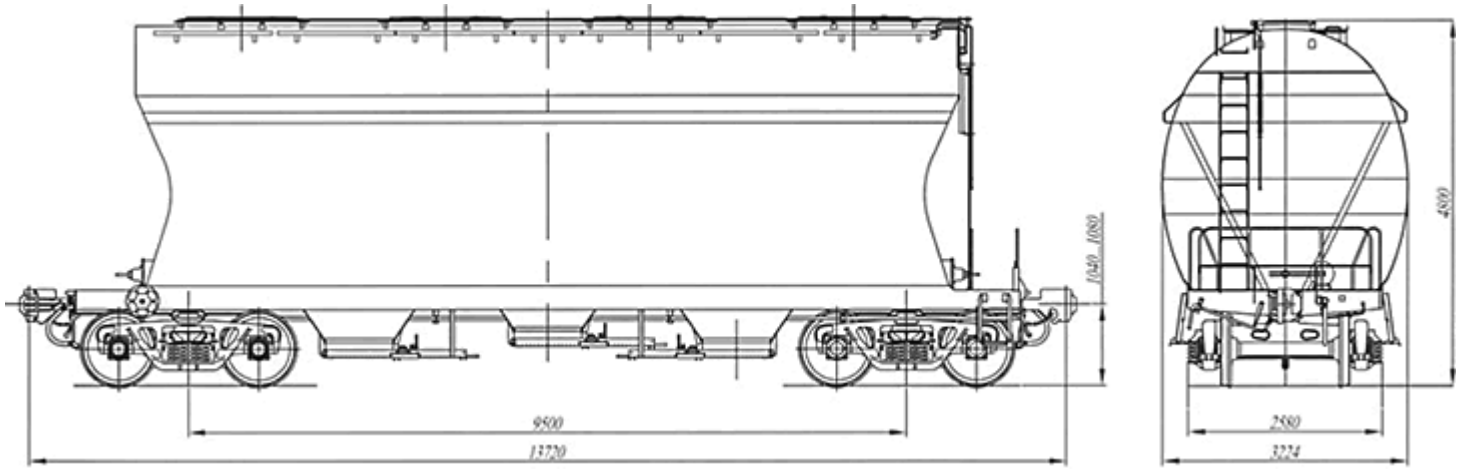

19-7017 - для бестарной перевозки минеральных удобрений, нетоксичных, неядовитых, неслеживающих сыпучих грузов, требующих защиты от атм. осадков.
19-7017-03 — для перевозки зерна и других аналогичных пищевых продуктов.

Номер проекта	7017.00.000	Длина, мм:		Длина, мм:	
Технические условия	ТУ У 35.2-05763814-061:2005	по осям сцепления автосцепок	13720	по верхней обвязке	10900
Модель вагона	19-7017	по концевым балкам рамы (длина рамы)	12500	кузова внутри (по верху)	10808
Тип вагона	-	Ширина максимальная, мм	3224	Количество люков, шт.:	
Изготовитель	ОАО «КВСЗ»	Высота от УГР, мм:		загрузочных	4
Грузоподъемность, т	71	максимальная	4800	разгрузочных	3
Масса тары вагона (min/max), т	22 / 23	до разгрузочных устройств	332	Размеры люка в свету, мм:	
Нагрузка:		Количество осей, шт	4	загрузочных	1592 x562
статическая осевая, кН (тс)	230,5 (23,5)	Модель 2-осной тележки	18-100	разгрузочных	1130 x840
погонная, кН/м(тс/м)	66,74 (6,81)	Наличие переходной площадки	есть	Угол наклона торцевых стенок, град	55
Скорость конструкционная, км/ч	120	Переходная площадка с ручным тормозом	нет	Тип механизма разгрузки	шиберный
Габарит	1-Т	Наличие стояночного тормоза	есть	Год постановки на серийное пр-во	2005
База вагона, мм	9500	Объем кузова, м³	91	Год снятия с серийного пр-ва	-
		Удельный объем, м³/т	1,28	Возможность установки буферов	нет
***Примечание: механизм разгрузки – шиберного типа**					

4-осный вагон для сыпучих грузов, модель 19-7017-01 и 19-7017-04*

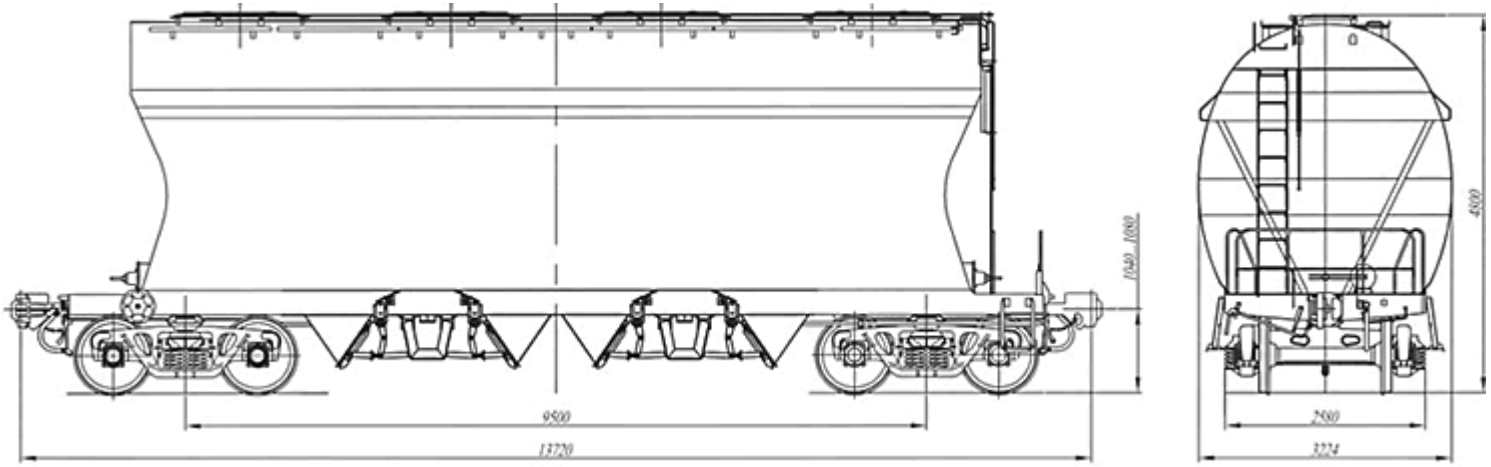

19-7017-01 – для бестарной перевозки минеральных удобрений, нетоксичных, неядовитых, неслеживающих сыпучих грузов, требующих защиты от атм. осадков
19-7017-04 — для перевозки зерна и других аналогичных пищевых продуктов

Номер проекта	7017-01.00.000	Длина, мм:		Длина кузова, мм :	
Технические условия	ТУ У 35.2-05763814-061:2005	по осям сцепления автосцепок	13720	по верхней обвязке	10900
Модель вагона	19-7017-01	по концевым балкам рамы (длина рамы)	12500	внутри (по верху)	10808
Тип вагона	-	Высота от УГР, мм:		Количество люков, ед.:	
Изготовитель	ОАО «КВСЗ»	максимальная	4800	загрузочных	4
Грузоподъемность, т	71	до разгрузочных устройств	314	разгрузочных	4
Масса тары вагона (min/max), т.	22 / 23	Количество осей, шт	4	Размеры люка в свету, мм:	
Нагрузка:		Модель 2-осной тележки	18-100	загрузочных	1592 x562
статическая осевая, кН (тс)	230,5 (23,5)	Наличие переходной площадки	есть	разгрузочных	1080 x 475
погонная, кН/м (тс/м)	66,74 (6,81)	Переходная площадка с ручным тормозом	нет	Угол наклона торцевых стенок, град	55
Скорость конструкционная	120	Наличие стояночного тормоза	есть	Тип механизма разгрузки	рычажный
Габарит	1-Т	Объем кузова, м³:		Год постановки на серийное про-во	2005
База вагона, мм	9500	номинальный	87	Год снятия с серийного пр-ва	-
Ширина максимальная, мм	3224	удельный объем, м³/т	1,22	Возможность установки буферов	нет
***Примечание: механизм разгрузки – рычажного типа**					

4-осный вагон для сыпучих грузов, модель 19-7017-02

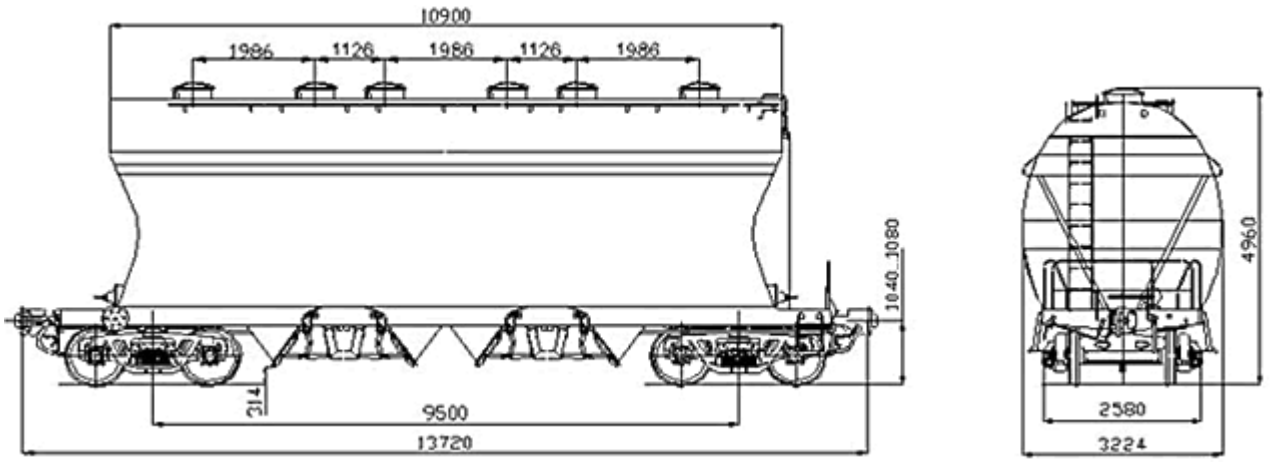

Для бестарной перевозки глинозема, нетоксичных, неядовитых, не слеживающих сыпучих грузов требующих защиты от атмосферных осадков					
Номер проекта	7017-02.00.000	Длина, мм:		Наличие переходной площадки	есть
Технические условия	ТУ У 35.2-05763814-061:2005	по осям сцепления автосцепок	13720	Наличие стояночного тормоза	есть
Модель вагона	19-7017-02	по концевым балкам рамы	12500	Количество люков, шт:	
Тип вагона		Ширина максимальная, мм	3224	загрузочных	6
Изготовитель	ОАО «КВСЗ»	Высота от УГР, мм:		разгрузочных	4
Грузоподъемность, т	71	максимальная	4960	Размеры люка в свету, мм:	
Масса тары вагона (min/max), т	22 / 23	до разгрузочных устройств	314	загрузочных	Ø621
Нагрузка:		Количество осей, шт	4	разгрузочных	1080 x 475
статическая осевая, кН (тс)	230,5 (23,5)	Модель 2-осной тележки	18-100	Угол наклона торцевых стенок бункеров, град	55
погонная, кН/м(тс/м)	66,74 (6,81)	Объем кузова, м^3	87		
Скорость конструкционная, км/ч	120	Длина кузова, мм:		Тип механизма разгрузки	рычажный
Габарит	1-Т	по верхней обвязке	10900	Год поставки на серийное пр-во	2006
База вагона, мм	9500	внутри (по верху)	10808	Год снятия с производства	-
				Возможность установки буферов	нет

4-осный крытый вагон-хоппер для сырья минеральных удобрений, модель 19-Х051

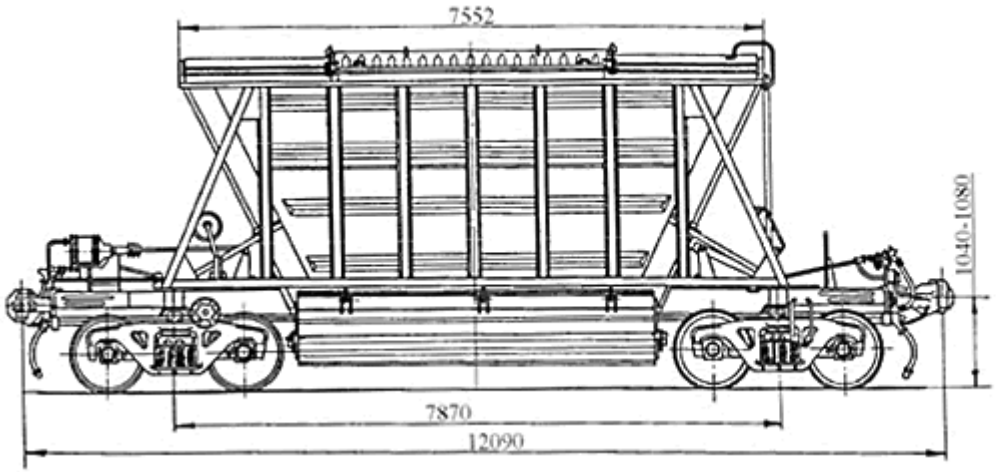

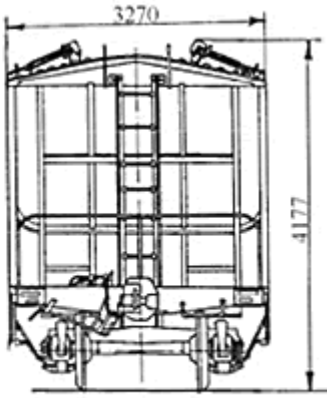

Для бестарной перевозки насыпных гранулированных минеральных удобрений					
Номер проекта	738.00.000-0	База вагона, мм	7870	Ширина максимальная, мм:	
Технические условия	-	Ширина максимальная, мм	3270	по крыше	3270
Модель вагона	19-Х051	Высота от УГР, мм:		по стойкам	3238
Тип вагона	902	максимальная	4177	Количество люков, шт.:	
Изготовитель	ОАО «КВСЗ»	до разгрузочных устройств	286	загрузочных	2
Грузоподъемность, т	64	Количество осей, шт.	4	разгрузочных	2
Масса тары вагона, т	20	Модель 2-осной тележки	18-100	Размеры люка в свету, мм:	
Нагрузка:		Наличие переходной площадки	есть	загрузочных	3620 x 700
статическая осевая, кН (тс)	205,8 (21)	Наличие переходной площадки с ручным тормозом	нет	разгрузочных	4500 x 800
погонная, кН/м (тс/м)	68,11 (6,95)			Угол наклона торцовых стенок, град	55
Скорость конструкционная, км/ч	120	Наличие стояночного тормоза	есть	Угол наклона бункеров , град	47
Габарит	1-Т	Объем кузова, м^3	57	Год постановки на серийное пр-во	1972
Длина, мм:		Длина, мм:		Год снятия с серийного пр-ва	1973
по осям сцепления автосцепок	12090	по верхней обвязке	7552	Возможность установки буферов	нет
по концевым балкам рамы	10870	кузова внутри (по верху)	7352		

4-осный вагон хоппер-дозатор, модель 19-789

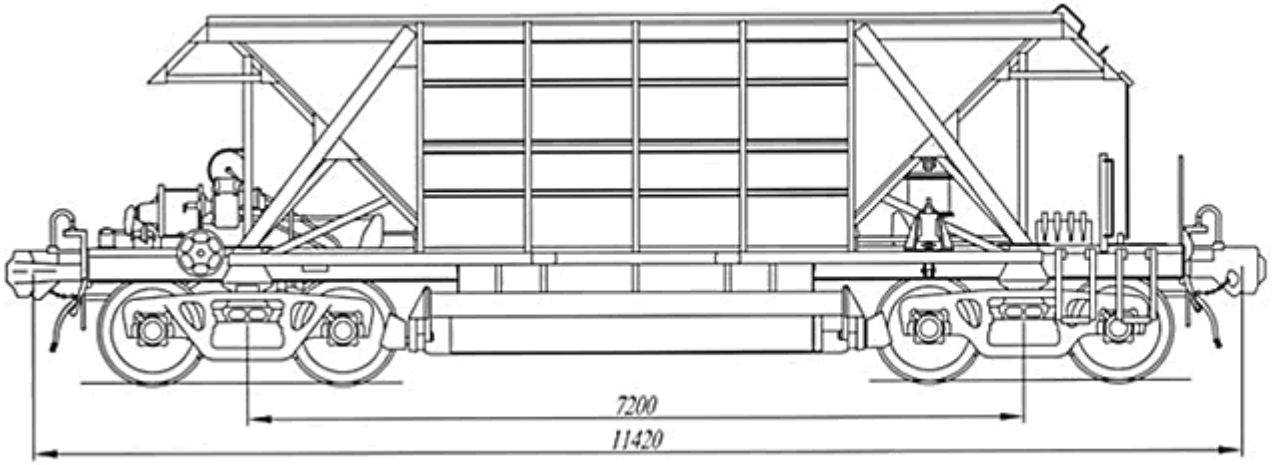

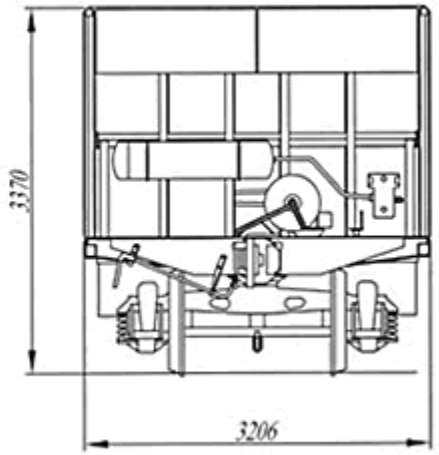

Для перевозки и механизированной разгрузки всех видов балласта с одновременной дозировкой и разравниванием балласта на путевой решетке при текущем содержании, ремонтах и сооружении железнодорожных путей

Номер проекта	789.00.000	Длина, мм:		Количество осей, шт	4
Технические условия	ТУ У 3.06-05763814-206-98	по осям сцепления автосцепок	11420	Модель 2-осной тележки	18-100
Модель вагона	19-789	по концевым балкам рамы	10200	Размеры разгрузочных люков в свету, мм:	
Тип вагона	-	Ширина максимальная, мм	3206	наружных	700 x3290
Изготовитель	ОАО «КВСЗ»	Высота от УГР максимальная, мм	3370	внутренних	500x3290
Грузоподъемность, т	69	Наличие переходной площадки	есть	Количество цилиндров разгрузочно-дозирующего механизма, шт:	4
Масса тары вагона (min/max), т	23,3 / 24,7	Переходная площадка с ручным тормом	нет		
Нагрузка:		Наличие стояночного тормоза	есть	Максимальное давление воздуха в рабочей сети Мпа (атм)	0,6 (6)
статическая осевая, кН (тс)	230,5 (23,5)	Объем кузова, м³	40		
погонная, кН/м (тс/м)	80,7 (8,2)	Количество разгрузочных люков, шт.:		Год постановки на серийное пр-во	1999
Скорость конструкционная	100	наружных	2	Год снятия с серийного производства	-
Габарит	1-Т	внутренних	2	Возможность установки буферов	нет
База вагона, мм	7200				

4-осный вагон-хоппер для минеральных удобрений модель 19-1761

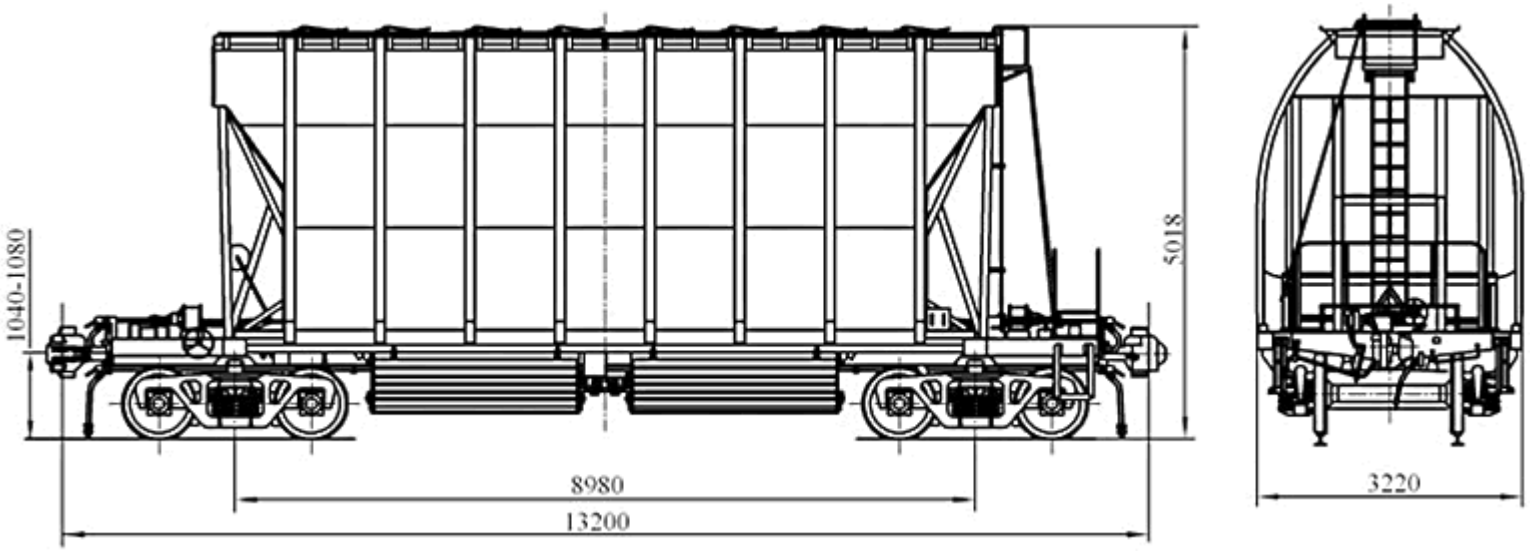

Для перевозки минеральных удобрений					
Номер проекта	1761.00.000	Скорость конструкционная, м/с (км/ч)	33,3 (120)	Наличие люков, шт.:	
Технические условия	ТУ У 35.2-32258888-559:2006	Габарит	1-Т	загрузочных	4
Модель вагона	19-1761	База вагона, мм	8980	разгрузочных	4
Тип вагона	904	Длина, мм:		Наличие переходной площадки	есть
Особенность модели	972	по осям сцепления автосцепок	13200	Наличие стояночного тормоза	есть
Изготовитель	ОАО «МЗТМ»	по концевым балкам рамы	11980	Объём кузова, м^3	83
Грузоподъемность, т	70,0	Ширина максимальная, мм	3220	Угол наклона торцевых стенок кузова	65 º
Масса тары вагона, т	24	Высота от УГР максимальная, мм	5018	Год постановки на серийное пр-во	2006
Нагрузка:		Количество осей, шт.	4	Год снятия с серийного производства	-
статическая нагрузка, кН (тс)	230 (23,5)	Модель тележки, ГОСТ 9246	Тип 2	Возможность установки буфера	нет
погонная, кН/м (тс/м)	71,2(7,12)				

4-осный вагон-хоппер для охлажденного кокса модель 19-1764

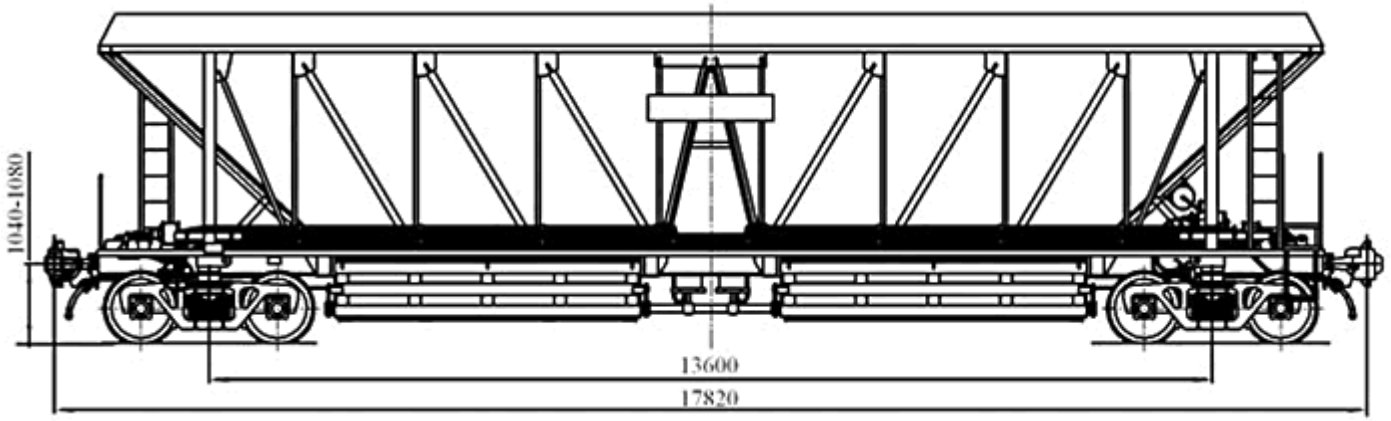

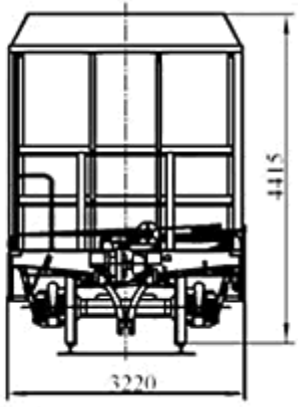

Для перевозки охлажденного кокса					
Номер проекта	1764.00.000	Скорость конструкционная, м/с (км/ч)	33,3 (120)	Наличие люков, шт.	4
Технические условия	ТУ У 35.2-32258888-561:2005	Габарит	1-Т	Наличие переходной площадки	есть
Модель вагона	22-1764	База вагона, мм	13600	Наличие стояночного тормоза	есть
Тип вагона	-	Длина, мм:		Объём кузова, м^3	130
Особенности модели	964	по осям сцепления автосцепок	17820	Угол наклона торцевых стенок кузова	43 º
Изготовитель	ОАО «Азовобщемаш»	по концевым балкам рамы	16600	Год постановки на серийное пр-во	2005
Грузоподъемность, т	61	Ширина максимальная, мм	3220	Год снятия с серийного производства	-
Масса тары вагона, т	33	Высота от УГР максимальная, мм	4415	Возможность установки буфера	нет
Нагрузка:		Количество осей, шт.	4		
статическая нагрузка, кН (тс)	230 (23,5)	Модель тележки, ГОСТ 9246	Тип 2		
погонная, кН/м (тс/м)	52,7 (5,27)				

4-осный вагон хоппер-дозатор, модель 19-4101

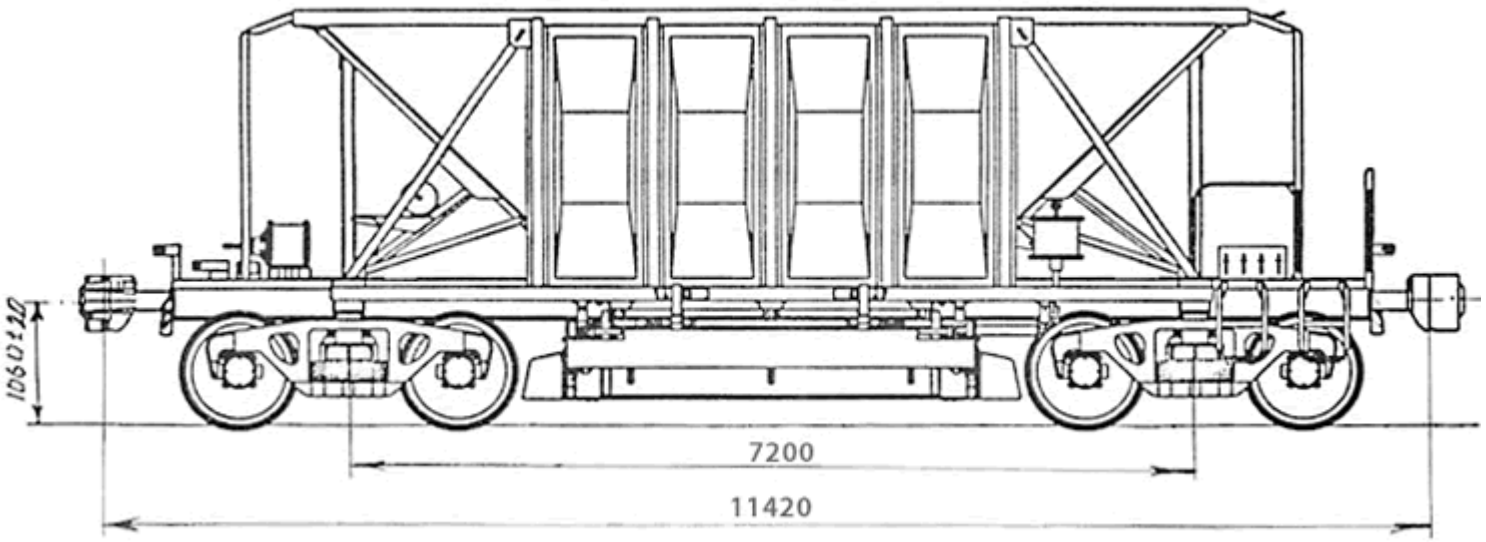

Для перевозки, механизированной дозированной разгрузки и разравнивания балластных сыпучих материалов на рельсовой колее во время её прокладки, реконструкции и ремонта					
Номер проекта	4101.00.000	База вагона, мм	7200	Высота дозирования, мм:	
Технические условия	ТУ У 35.2-05669819.110-98	Длина, мм:		выше головок рельс	150
Модель вагона	19-4101	по осям сцепления автосцепок	11420	ниже головок рельс	150
Изготовитель	ОАО «Днепровагонмаш»	по лобовым листам рамы	10200	Расстояние от низа дозатора до	
Грузоподъемность, т	70	Ширина максимальная, мм	3235	головок рельс, не менее	230
Масса тары вагона, т	24	Количество осей, шт.	4	Наличие переходной площадки	есть
Максимальная расчетная статическая нагрузка от колесной пары на рельс, кН (тс)	230,5 (23,5)	Модель 2-осной тележки	18-100	Наличие стояночного тормоза	есть
		Количество разгрузочных люков, шт.	4	Год постановки на серийное пр-во	1999
Скорость конструкционная, км/ч	100	Количество крышек люков, шт.:		Год снятия с серийного производства	-
Габарит	1-Т	наружных	2	Возможность установки буферов	нет
Объем кузова, м^3	40	внутренних	2		

4-осный крытый вагон-хоппер для гранулированной сажи, модель 20-403

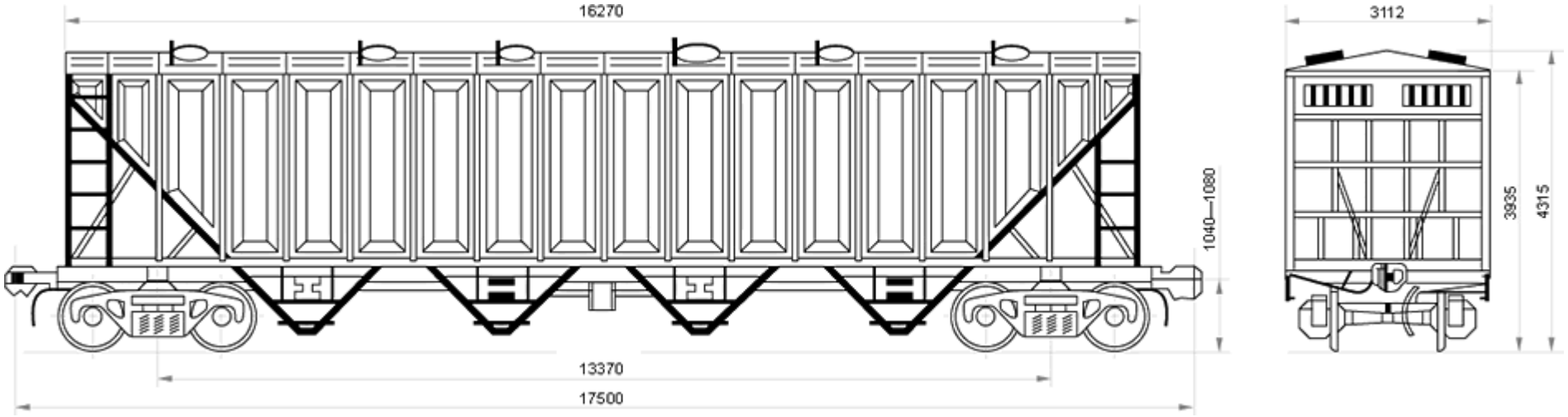

Для перевозки гранулированной сажи насыпью					
Номер проекта	403.00.000	Длина, мм:		Ширина максимальная, мм:	
Технические условия	ТУ24-5-319-74	по осям сцепления автосцепок	17500	по крыше	3112
Модель вагона	20-403	по концевым балкам (длина рамы)	16280	по стойкам	2900
Тип вагона	-	Ширина максимальная, мм	3112	Количество люков, шт.:	
Изготовитель	ОАО «Днепровагонмаш»	Высота от УГР, мм:		загрузочных	10
Грузоподъемность, т	60	максимальная	4315	разгрузочных	8
Масса тары вагона (min/max), т	24 / 24,7	до разгрузочных устройств	230-260	Размеры люка в свету, мм:	
Нагрузка:		Количество осей, шт.	4	загрузочных	□ 300
статическая осевая, кН (тс)	205,8 (21,0)	Модель 2-осной тележки	18-100	разгрузочных	□ 390
погонная, кН/м (тс/м)	47,04 (4,8)	Наличие переходной площадки	нет	Угол наклона торцовых стенок бункеров, град	40
Скорость конструкционная, км/ч	120	Переходная площадка с ручником	нет	Год постановки на серийное пр-во	1960
Габарит	1-Т	Длина, мм:		Год снятия с серийного производства	1979
База вагона, мм	13370	по верхней обвязке	16270	Возможность установки буферов	нет
Объем кузова, м^3	130	кузова внутри (по верху)	16114	Наличие стояночного тормоза	есть

4-осный вагон-хоппер для горячих окатышей и агломерата, модель 20-480

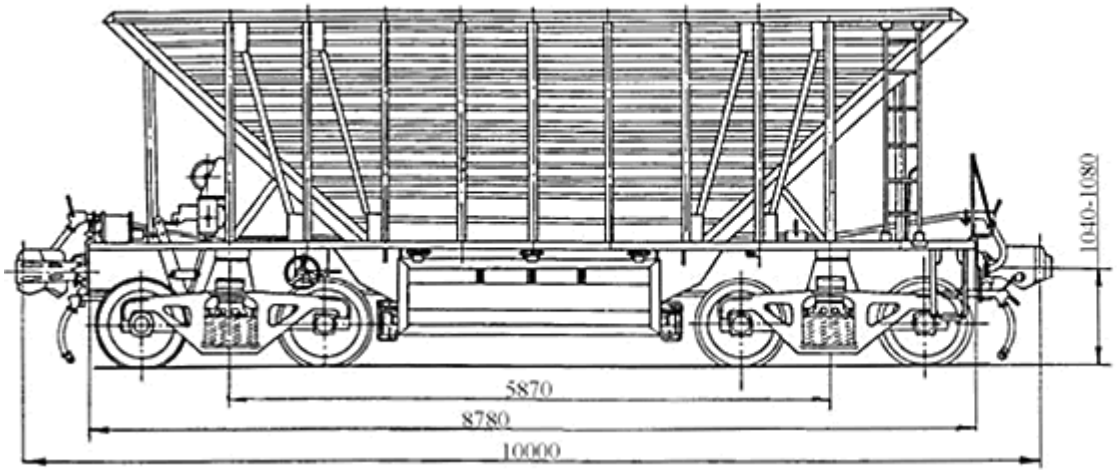

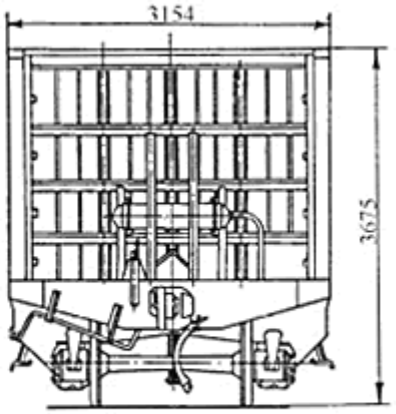

Для перевозки окатышей и горячего агломерата					
Номер проекта	480.00.000	Удельный объем, м³/т	0,59	Количество разгрузочных люков, шт.	2
Технические условия	ТУ 24.05.478-81	Удельная материалоемкость	0,31	Размеры разгрузочного люка в свету, мм	2500 x 850
Модель вагона	20-480	База вагона, мм	5870	Число разгрузочных цилиндров, шт.	1
Тип вагона	910	Длина, мм:		Угол наклона, град:	
Изготовитель	ОАО «Днепровагонмаш»	по осям сцепления автосцепок	10000	пола к горизонту	51
Грузоподъемность, т	70, 71	по концевым балкам рамы	8780	торцовых стен к горизонту	45
Масса тары вагона (min/max), т	21,3 / 22	Ширина максимальная, мм	3154	Количество бункеров, шт.	2
Нагрузка:		Высота от УГР максимальная, мм	3675	Энергоемкость вагона, кВт.ч/ед.	4958,1
статическая осевая, кН (тс)	228 (23,25)	Количество осей, шт.	4	Необходимое давление воздуха в разгрузочной магистрали, МПа (атм.)	0,6 (6)
погонная, кН/м (тс/м)	91,14 (9,3)	Модель 2-осной тележки	18-100		
Скорость конструкционная, км/ч	120	Наличие переходной площадки	есть	Год постановки на серийное пр-во	1982 - 1986
Габарит	1- ВМ	Наличие стояночного тормоза	есть	Год снятия с серийного производства	1986 - --
Объем кузова, м³	42			Возможность установки буферов	нет

4-осный вагон-хоппер для горячих окатышей и агломерата, модель 20-9749

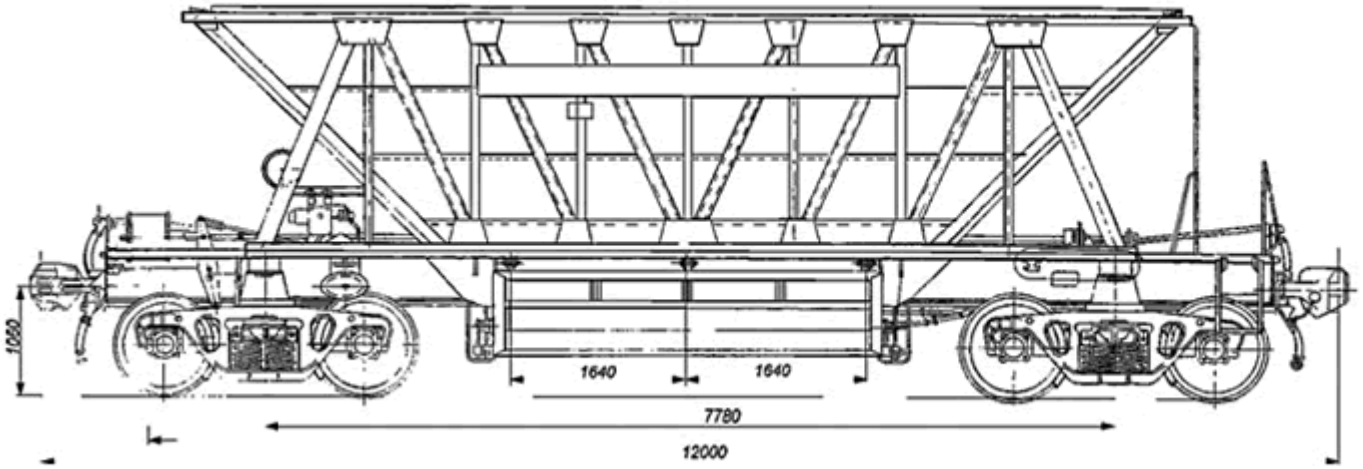

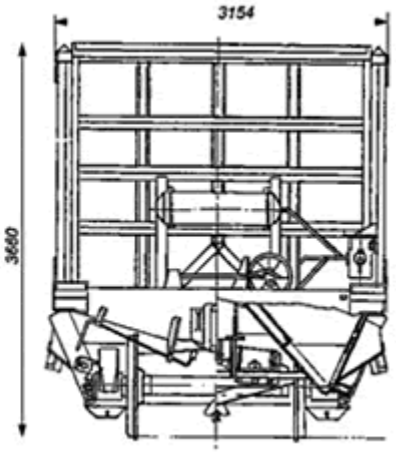

Для перевозки горячих окатышей и агломерата			
Номер проекта	К28.04-00.00.00.0-00	Количество осей, шт.	4
Технические условия	ТУ У35.2-01124454-035-2005	Модель 2-осной тележки	18-100
Модель вагона	20-9749	Наличие переходной площадки	есть
Тип вагона	912	Наличие стояночного тормоза	есть
Изготовитель	ГП «Укрспецвагон»	Количество бункеров, шт.	1
Грузоподъемность, т	69	Количество разгрузочных люков, шт.	2
Масса тары вагона, т	24	Размер разгрузочного люка в свету, мм	3500 x 850
Расчетная нагрузка от колесной пары на рельс, кН (тс):	230,3 (23,5)	Угол наклона, град.:	
Габарит	1-ВМ	пола к горизонту	51
База вагона, мм, не более	7780	торцовых стен к горизонту	45
Длина по осям сцепления автосцепок, мм	12000	Необходимое давление воздуха в	
Ширина максимальная, мм	3154	разгрузочной магистрали, МПа (атм.)	0,45(4,5) - 0,6(6)
Высота от УГР максимальная, мм	3660		

4-осный вагон-хоппер для горячих окатышей, модель 20-471

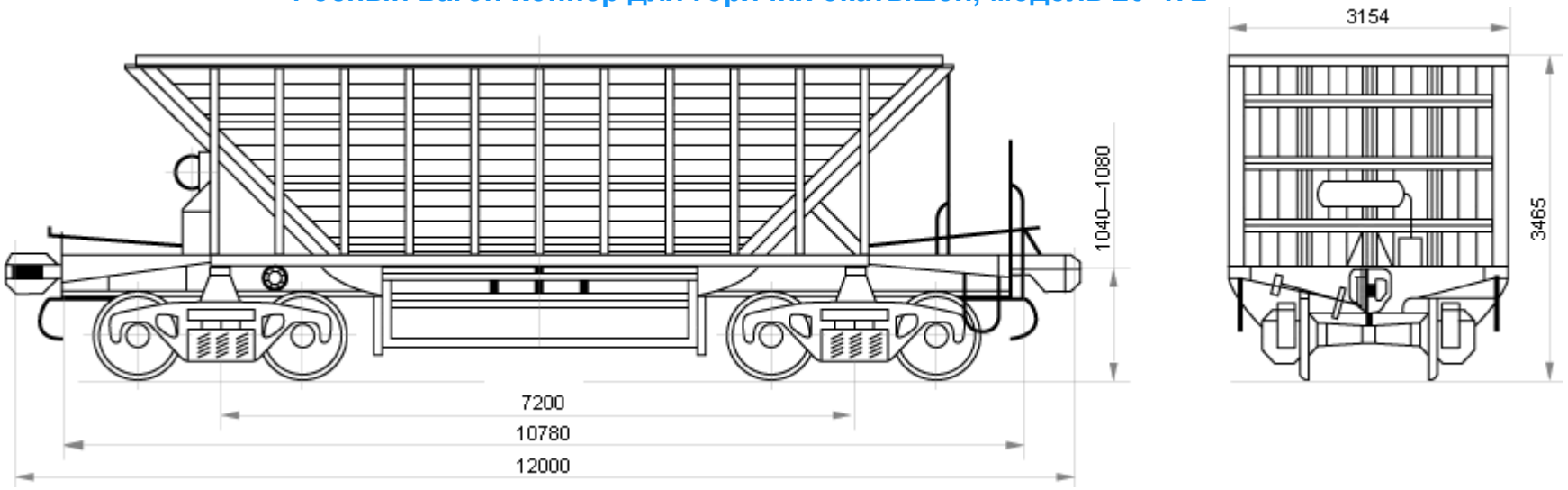

Для перевозки окатышей и горячего агломерата					
Номер проекта	471.00.000	Габарит	1- ВМ (0-Т)	Количество разгрузочных люков, шт.	2
Технические условия	ТУ 24.5.447-79	База вагона, мм	7200	Размер разгрузочных люков, мм	850 x 3500
Модель вагона	20-471	Длина, мм:		Угол наклона, град:	
Тип вагона	912	по осям сцепления автосцепок	12000	пола к горизонту	51
Изготовитель	1. ОАО «Днепровагонмаш» 2. Румыния	по концевым балкам рамы	10780	торцовых стен к горизонту	41
		Ширина максимальная, мм	3154	Количество бункеров, шт.	1
Грузоподъемность, т	65	Высота от УГР максимальная, мм	3465	Число разгрузочных цилиндров, шт.	1
Масса тары вагона (min/max), т	1. 23 / 23,7 2. 23 / 24,6	Количество осей, шт.	4	Необходимое давление воздуха в разгрузочной магистрали, МПа (атм.)	0,6 (6)
Нагрузка:		Модель 2-осной тележки	18-100		
статическая нагрузка, кН (тс)	215,6 (22)	Наличие переходной площадки	есть	Год постановки на серийное пр-во	1. 1967, 2. 1971
погонная, кН/м (тс/м)	71,34 (7,3)	То же с ручным тормозом	нет	Год снятия с серийного производства	1. 1985, 2. -
Скорость конструкционная, км/ч	120	Наличие стояночного тормоза	есть	Возможность установки буферов	нет
Объем кузова, м^3	42				

4-осный вагон для перевозки горячих окатышей и агломерата, модель 20-7032

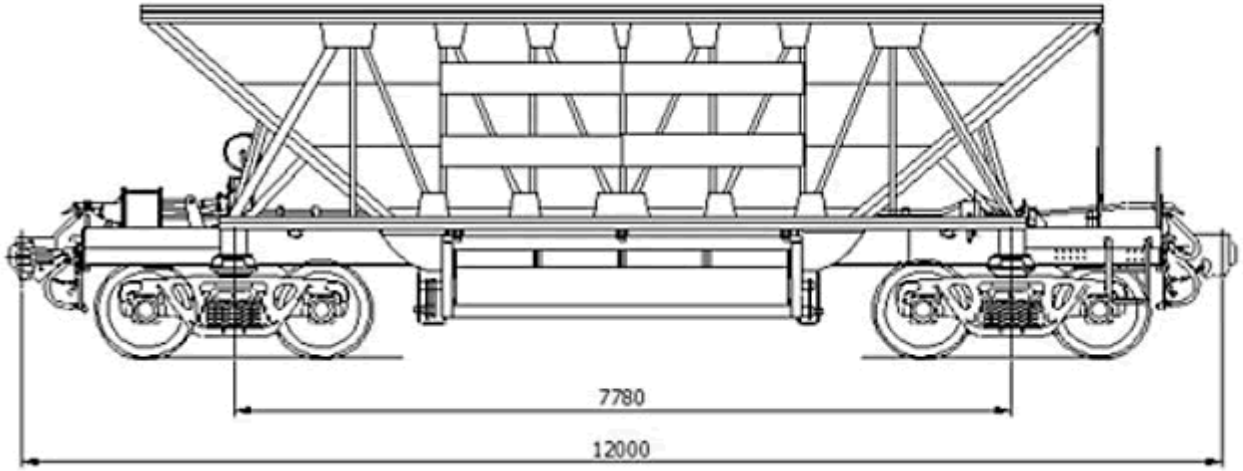

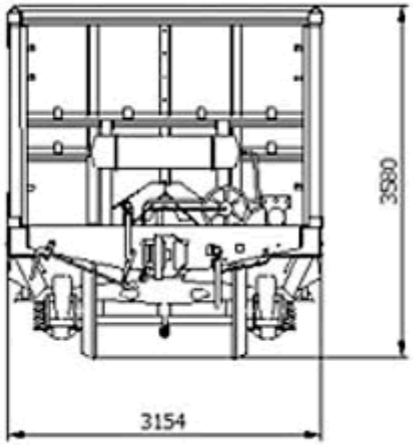

Для перевозки горячих окатышей и агломерата с температурой до 700ºС					
Номер проекта	7032.00.000	Габарит	1-ВМ	Наличие стояночного тормоза	есть
Технические условия	ТУ У 35.2-05763814-066:2007	База вагона, мм	7780	Объем кузова, м^3	45
		Длина, мм:		Температура загружаемого груза, ºС	700
Модель вагона	20-7032	по осям сцепления автосцепок	12000	Количество разгрузочных люков, шт	2
Тип вагона	-	по концевым балкам рамы	10780	Размеры разгрузочных люков, мм	3500 x 850
Изготовитель	ОАО «КВСЗ»	Ширина максимальная, мм	3154	Угол наклона торцевых стен, град	41º
Грузоподъемность, т	70,5	Высота от УГР максимальная, мм	3580	Тип механизма разгрузки	пневматический
Масса тары вагона (min/max), т	22,5 / 23,5	Количество осей, шт	4	Возможность установки буферов	нет
Статическая осевая нагрузка, кН (тс)	230,5 (23,5)	Модель 2-осной тележки	18-100	Год поставки на серийное пр-во	2007
Скорость конструкционная, км/ч	120	Наличие переходной площадки	есть	Год снятия с производства	-

4-осный вагон-хоппер для кокса, модель 22-445

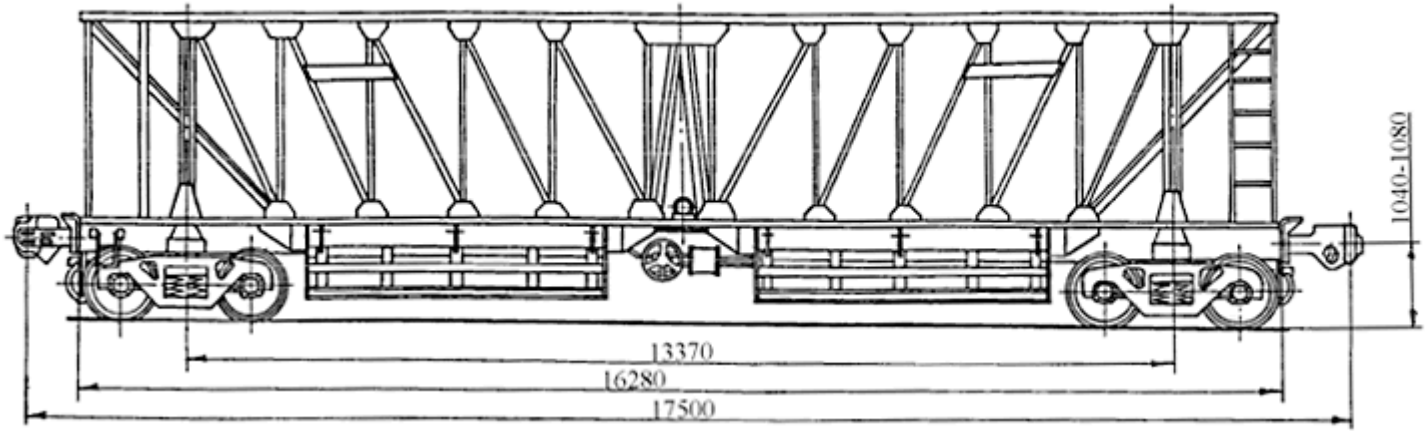

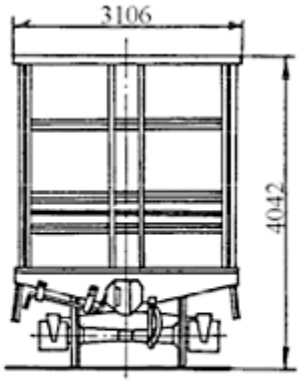

Для перевозки сухого охлажденного кокса					
Номер проекта	445.00.002	Габарит	1-Т	Количество разгрузочных люков, шт.	4
Технические условия	ТУ 24.05.336-82	База вагона, мм	13370	Размер разгрузочных люков в свету, мм	600 x 4050
Модель вагона	22-445	Длина, мм:		Угол наклона, град.:	
Тип вагона	-	по осям сцепления автосцепок	17500	стен бункеров	50
Изготовитель	ОАО «Днепровагонмаш»	по концевым балкам рамы	16280	торцовых стен к горизонту	40
Грузоподъемность, т	59,0	Ширина максимальная, мм	3106	Количество бункеров, шт.	2
Масса тары вагона, т	33,0	Высота от УГР максимальная, мм	4042	Число разгрузочных цилиндров, шт.	2
Нагрузка:		Количество осей, шт.	4	Необходимое давление воздуха в разгрузочной магистрали, МПа (атм.)	0,6 (6)
статическая осевая, кН (тс)	225,4 (23,0)	Модель 2-осной тележки	18-100		
погонная, кН/м (тс/м)	49,8 (5,1)	Наличие переходной площадки	есть	Год постановки на серийное пр-во	1975
Объем кузова, м^3	118	То же с ручным тормозом	нет	Год снятия с серийного производства	1992
Скорость конструкционная, км/ч	120	Наличие стояночного тормоза	есть	Возможность установки буферов	нет

4-осный вагон-хоппер для торфа, модель 22-473

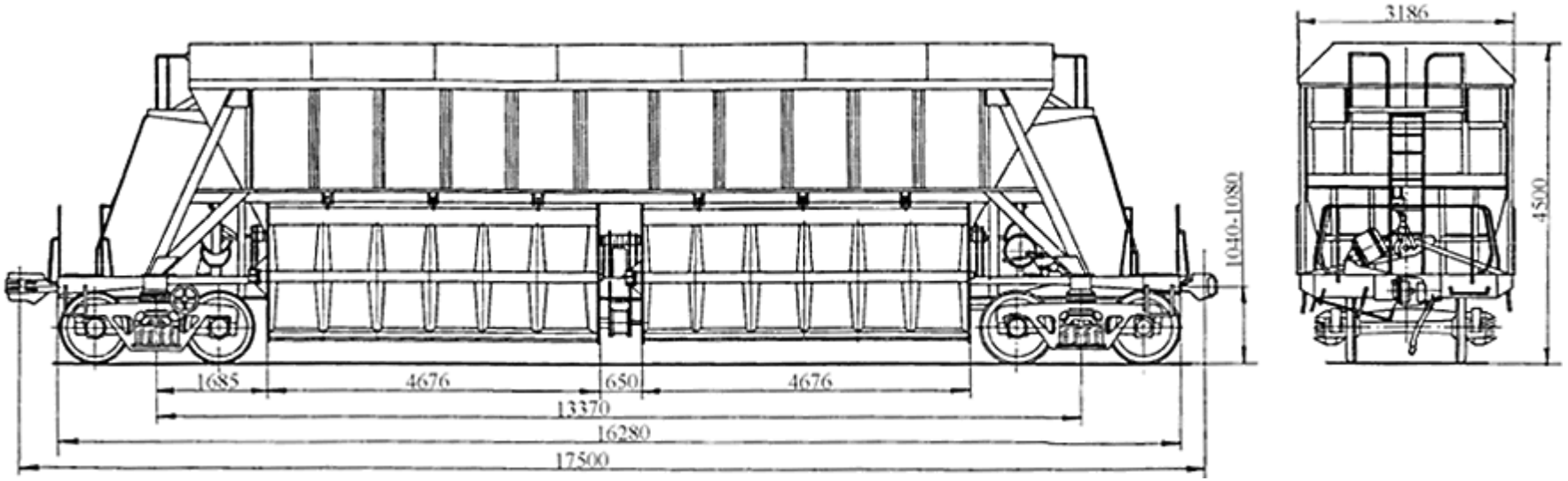

Для перевозки фрезерного и кускового торфа					
Номер проекта	473.00	Габарит	1-Т	Количество разгрузочных люков, шт.	4
Технические условия	ТУ 24.05.249-79	База вагона, мм	13370	Размер разгрузочного люка в свету, мм	4800 x 2000
Модель вагона	12-473	Длина, мм:		Угол наклона, град.:	
Тип вагона	-	по осям сцепления автосцепок	17500	пола к горизонту	-
Изготовитель	ОАО «Днепровагонмаш»	по концевым балкам рамы	16280	торцовых стен к горизонту	60
Грузоподъемность, т	58	Ширина максимальная, мм	3186	Количество бункеров, шт.	2
Масса тары вагона, т	27,1	Высота от УГР максимальная, мм	4500	Число разгрузочных цилиндров, шт.	2
Нагрузка:		Количество осей, шт.	4	Необходимое давление воздуха в разгрузочной магистрали, МПа (атм.)	0,6 (6)
статическая осевая, кН (тс)	208,54 (21,28)	Модель 2-осной тележки	18-100		
погонная, кН/м (тс/м)	46,7 (4,77)	Наличие переходной площадки	есть	Год постановки на серийное пр-во	1972
Объем кузова, м^3	110	То же с ручным тормозом	нет	Год снятия с серийного производства	-
Скорость конструкционная, км/ч	120	Наличие стояночного тормоза	есть	Возможность установки буферов	нет

4-осный вагон-хоппер для охлажденного кокса, модель 22-1764

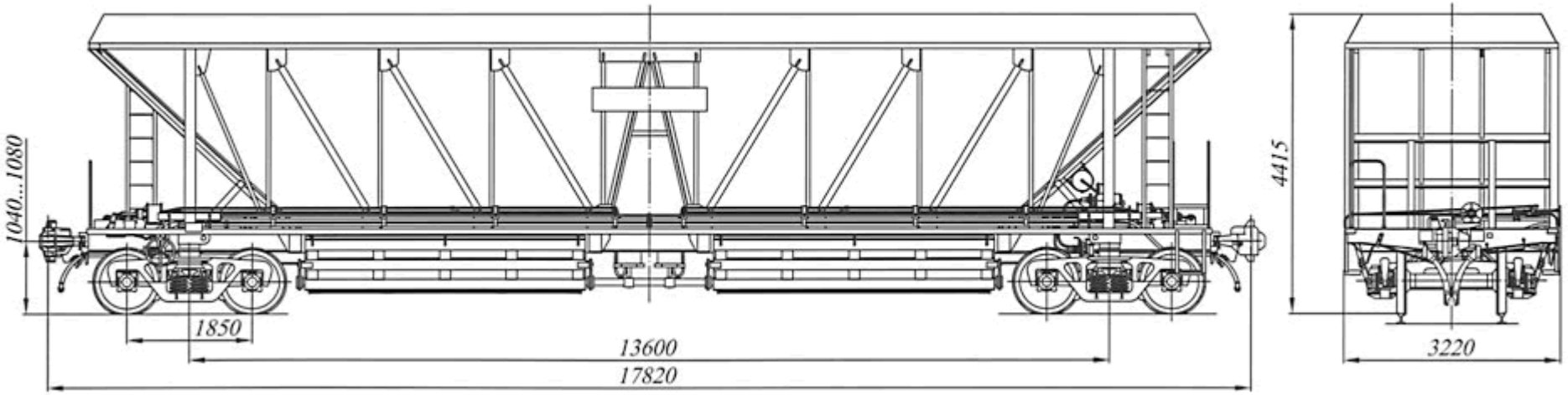

Для перевозки охлажденного кокса					
Номер проекта	1764.00.000	База вагона, мм	13600	Размер разгрузочных люков в свету, мм:	830 x 4030
Технические условия	ТУ У 35.2-32258888-561-2--5	Длина, мм:		Угол наклона, град:	
Модель вагона	22-1764	по осям сцепления автосцепок	17820	стен бункеров	42
Изготовитель	ОАО «Азовмаш»	по концевым балкам рамы	16600	торцевых стен к горизонту	43
Грузоподъемность, т	61	Ширина максимальная, мм	3220	Количество бункеров, шт.	4
Масса тары вагона, т	33,0	Высота от УГР максимальная, мм	4415	Число разгрузочных цилиндров, шт.	2
Нагрузка:		Количество осей, шт.	4	Необходимое давление воздуха в разгрузочной магистрали, МПа	0,45 - 0,6
статическая осевая, кН (тс)	230,5 (23,5)	Модель 2-осной тележки	18-100		
погонная, кН/м (тс/м)	51,2 (5,22)	Наличие переходной площадки	нет	Год постановки на серийное пр-во	2005
Объем кузова, м^3	130	Наличие стояночного тормоза	есть	Год снятия с производства	-
Скорость конструкционная, км/ч	120	Количество разгрузочных люков, шт.	4	Возможность установки буферов	нет
Габарит	1-Т				

4-осный вагон-хоппер для охлажденного кокса, модель 22-4070

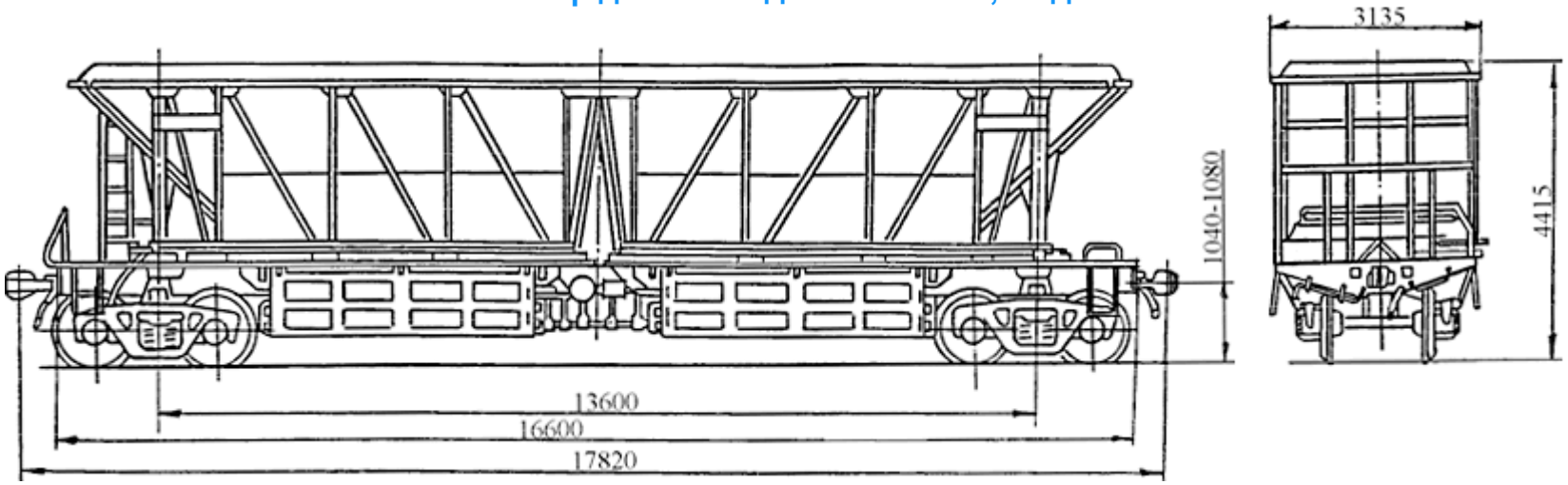

Для перевозки охлажденного кокса с температурой не более 100^{0}C					
Номер проекта	4070.00.002	Объем кузова, м^3	130	Размер разгрузочных люков в свету, мм	600 x 4020
Технические условия	ТУ 24.05.4070-91	Габарит	1-Т	Количество разгрузочных люков, шт.	4
Модель вагона	22-4070	База вагона, мм	13600	Число разгрузочных цилиндров, шт.	2
Тип вагона	-	Длина, мм:		Угол наклона, град:	
Изготовитель	ОАО □Днепровагонмаш□	по осям сцепления автосцепок	17820	стен бункеров	49
Грузоподъемность, т	61	по концевым балкам рамы	16600	торцевых стен к горизонту	45
Масса тары вагона, т	33	Ширина максимальная, мм	3135	Количество бункеров, шт.	4
Нагрузка:		Высота от УГР максимальная, мм	4415	Необходимое давление воздуха в разгрузочной магистрали, МПа (атм.)	0,58 (6)
статическая осевая, кН (тс)	230 (23,5)	Количество осей, шт.	4		
погонная, кН/м (тс/м)	51 (5,21)	Модель 2-осной тележки	18-100	Год постановки на серийное пр-во	1992
Удельная материалоемкость	0,54	Наличие переходной площадки	есть	Год снятия с серийного производства	-
Скорость конструкционная, км/ч	120	Наличие стояночного тормоза	есть	Возможность установки буферов	нет

4-осный вагон-хоппер для угля, модель 22-4003

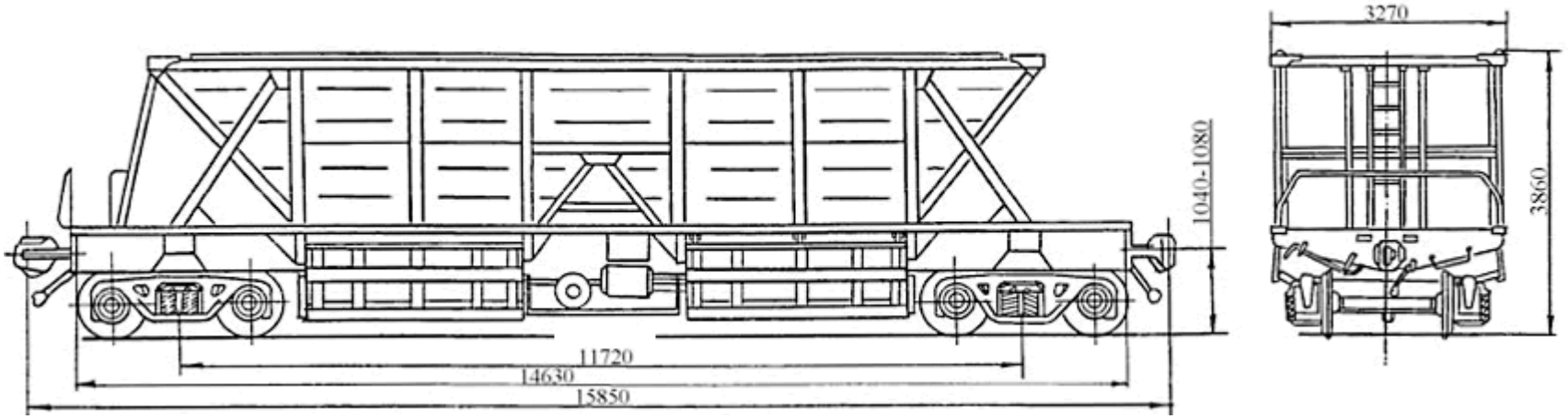

Для перевозки угля					
Номер проекта	4003.00.001-01	Объем кузова, м^3	83	Количество разгрузочных люков, шт.	4
Технические условия	ТУ 24-05-435-82	База вагона, мм	11720	Размер разгрузочных люков в свету, мм	3050 x 800
Модель вагона	22-4003	Длина, мм:		Угол наклона, град:	
Тип вагона	-	по осям сцепления автосцепок	15850	стен бункеров	45
Изготовитель	АО □Днепровагонмаш□	по концевым балкам рамы	14630	торцовых стен к горизонту	55
Грузоподъемность, т	90	Ширина максимальная, мм	3270	Количество бункеров, шт.	4
Масса тары вагона, т	31,5	Высота от УГР максимальная, мм	3860	Число разгрузочных цилиндров, шт.	2
Нагрузка:		Количество осей, шт.	4	Необходимое давление воздуха в разгрузочной магистрали, МПа (атм.)	0,5-0,6 (5-6)
статическая осевая, кН (тс)	297,63 (30,37)	Модель 2-осной тележки	18-477		
погонная, кН/м (тс/м)	73,9 (7,54)	Наличие переходной площадки	нет	Год постановки на серийное пр-во	1983
Скорость конструкционная, км/ч:		Наличие стояночного тормоза	нет	Год снятия с серийного производства	-
порожний по магистральным путям	100			Возможность установки буферов	нет
по путям промышленных предприятий	80				

4-осный вагон-хоппер для технического углерода, модель 25-4001

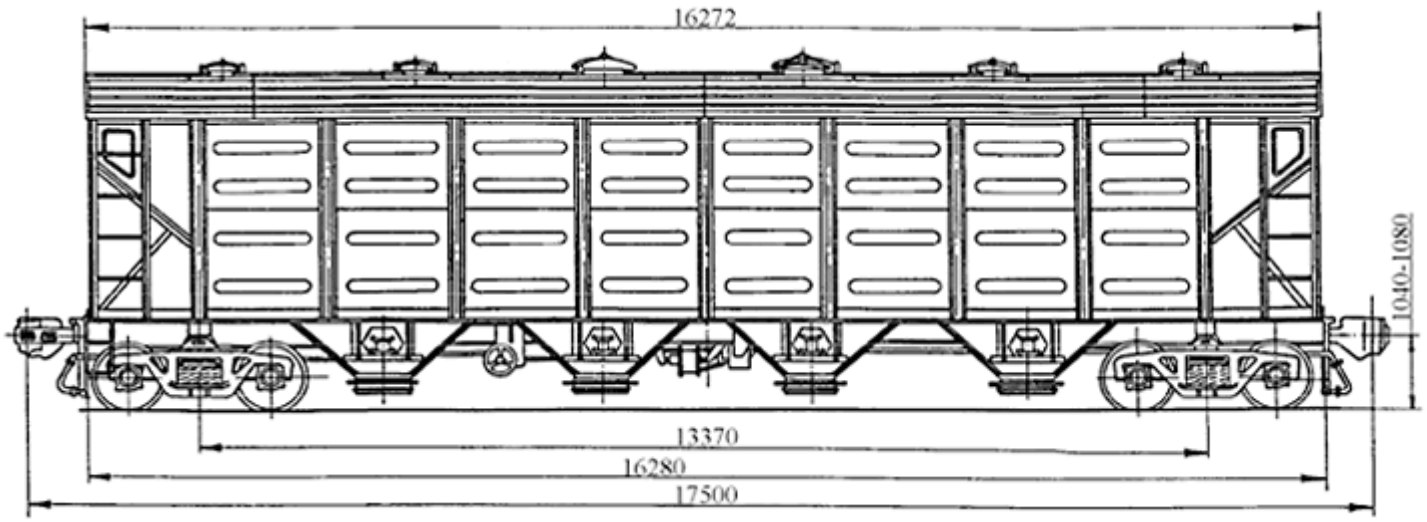

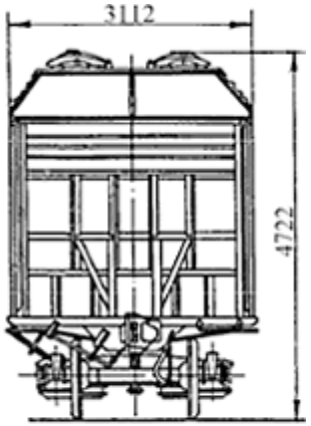

Для перевозки технического углерода насыпью					
Номер проекта	4001.00.000	Габарит	1-Т	Объем кузова, м^3	146
Технические условия	ТУ25-5-448-78	База вагона, мм	13370	Ширина максимальная, мм:	
Модель вагона	25-4001	Ширина максимальная, мм	3112	по крыше	3066
Тип вагона	-	Высота от УГР, мм:		по стойкам	3104
Изготовитель	ОАО «Днепровагонмаш»	максимальная	4722	Количество люков, шт.:	
Грузоподъемность, т	60	до разгрузочных устройств	269	загрузочных	12
Масса тары вагона, т	24,7	Количество осей, шт.	4	разгрузочных	8
Нагрузка:		Модель 2-осной тележки	18-100	Размеры люка в свету, мм:	
статическая осевая, кН (тс)	207,56 (21,18)	Наличие переходной площадки	нет	загрузочных	□ 300
погонная, кН/м (тс/м)	47,04 (4,8)	То же с ручным тормозом	нет	разгрузочных	□ 390
Скорость конструкционная, км/ч	120	Наличие стояночного тормоза	есть	Угол наклона стенок бункеров, град	40
Длина, мм:		Длина, мм:		Год постановки на серийное пр-во	1979
по осям сцепления автосцепок	17500	по верхней обвязке	16272	Год снятия с серийного производства	1989
по концевым балкам рамы	16280	кузова внутри (по верху)	16085	Возможность установки буферов	нет

4-осный вагон для технического углерода, модель 25-4046

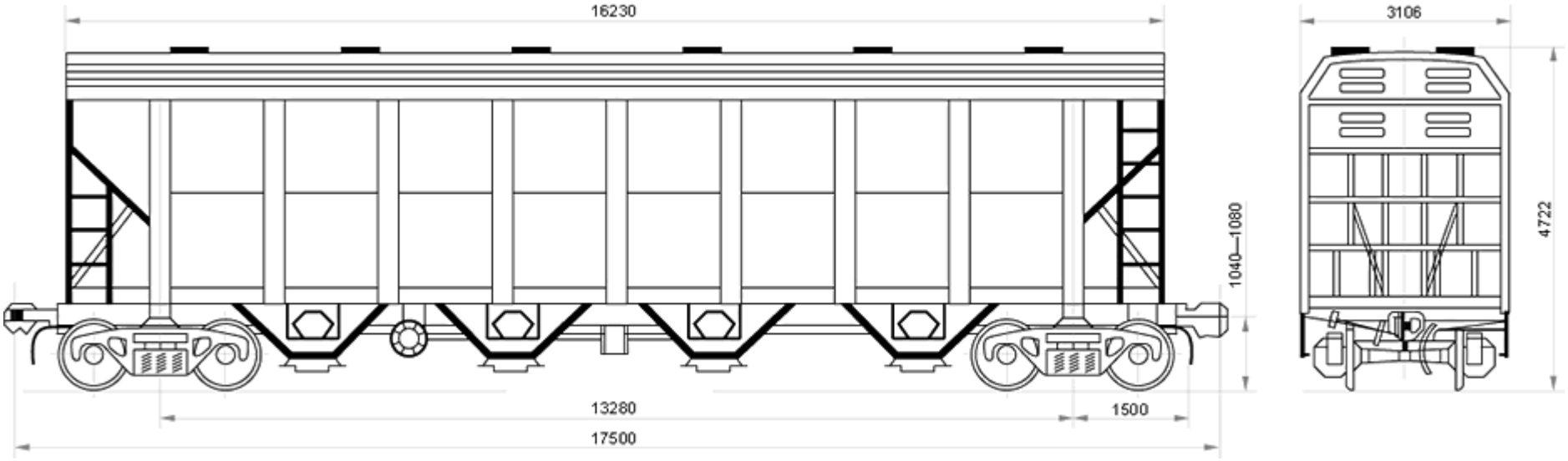

Для перевозки технического углерода					
Номер проекта	4046.00.000	База вагона, мм	13280	Наличие переходной площадки	нет
Технические условия	ТУ У 35.2-05669819-001-2002	Длина, мм:		Наличие стояночного тормоза	есть
Модель вагона	25-4046	по осям сцепления автосцепок	17500	Количество люков, шт.:	
Тип вагона	-	по концевым балкам рамы	16280	загрузочных	12
Изготовитель	ОАО «Днепровагонмаш»	Ширина максимальная, мм	3110	разгрузочных	8
Грузоподъемность, т	60	Высота от УГР, мм:		Размеры люка в свету, мм:	
Масса тары вагона, т	26,5	максимальная	4890	загрузочных	□300
Нагрузка:		до разгрузочных устройств	300	разгрузочных	□390
статическая осевая, кН (тс)	209,6 (21,38)	Количество осей, шт.	4	Угол наклона, град:	
погонная, кН/м (тс/м)	47,97 (4,89)	Модель 2-осной тележки	18-100	торцевых стенок	40
Объем кузова, м^3	146	Длина, мм:		бункеров	40
Удельная материалоемкость	0,425	по верхней обвязке	16320	Год постановки на серийное пр-во	1989
Скорость конструкционная, км/ч	120	кузова внутри (по верху)	16100	Год снятия с серийного пр-ва	-
Габарит	1-Т			Возможность установки буферов	нет

4-осный вагон-хоппер для сыпучих грузов, модель 25-4086

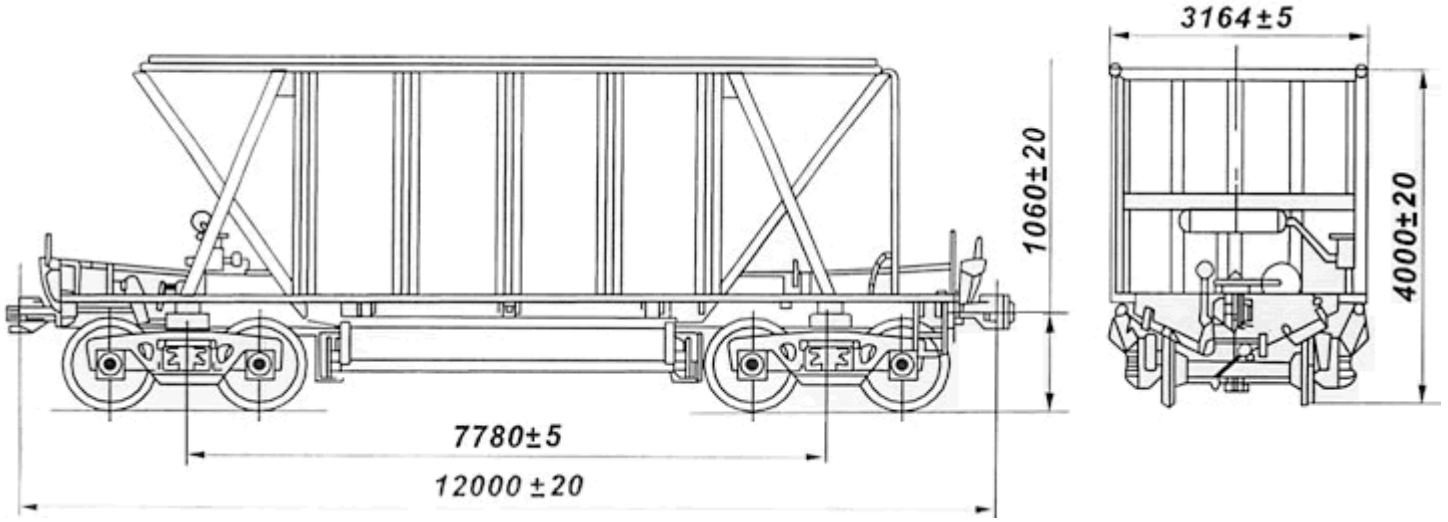

Для перевозки сыпучих грузов					
Номер проекта	4086.00.000	Удельная материалоемкость	0,324	Наличие переходной площадки	есть
Технические условия	ТУ У 3.06-05669819.101-94	Скорость конструкционная, км/ч	120	Размер разгрузочных люков , мм	4000 x 850
Модель вагона	25-4086	Габарит	1-ВМ	Количество бункеров, шт.	2
Тип вагона	-	База вагона, мм	7780	Число разгрузочных цилиндров, шт.	1
Изготовитель	ОАО «Днепровагонмаш»	Длина, мм:		Необходимое давление воздуха в	0,45-0,6
Грузоподъемность, т	71	по осям сцепления автосцепок	12000	разгрузочной магистрали, МПа (атм.)	(4,5-6)
Масса тары вагона, т	23	по концевым балкам рамы	10780	Год постановки на серийное пр-во	1994
Нагрузка:		Ширина максимальная, мм	3150	Год снятия с серийного производства	-
статическая осевая, кН (тс)	230,5 (23,5)	Высота от УГР максимальная, мм	4000	Возможность установки буферов	нет
погонная, кН/м (тс/м)	76,84 (7,83)	Количество осей, шт.	4		
Объем кузова, м^3	50	Модель 2-осной тележки	18-100		

4-осный крытый вагон-хоппер для цемента, модель 55-321

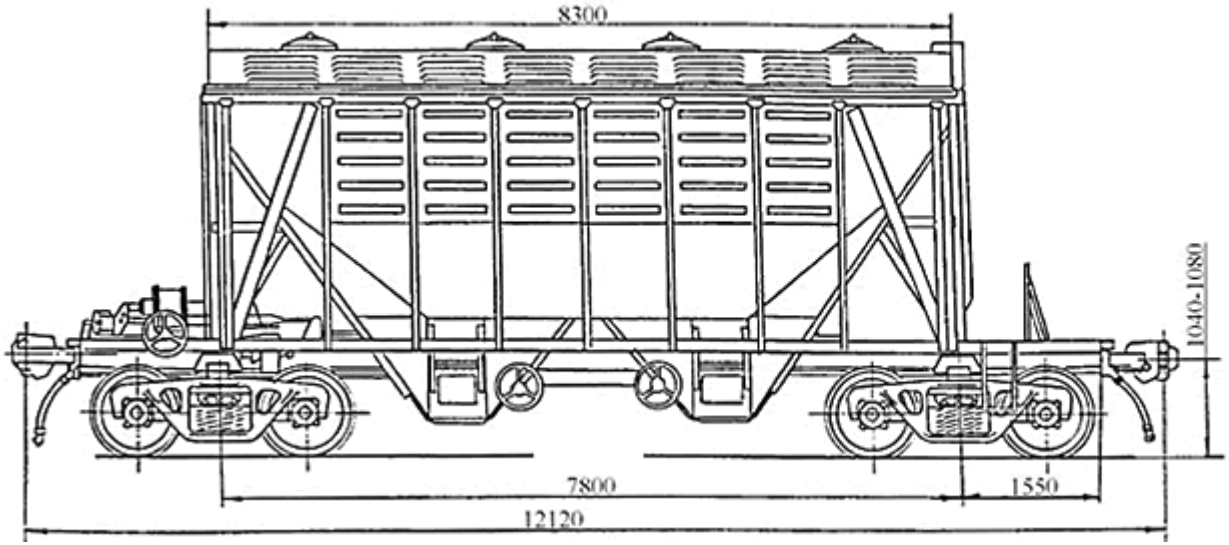

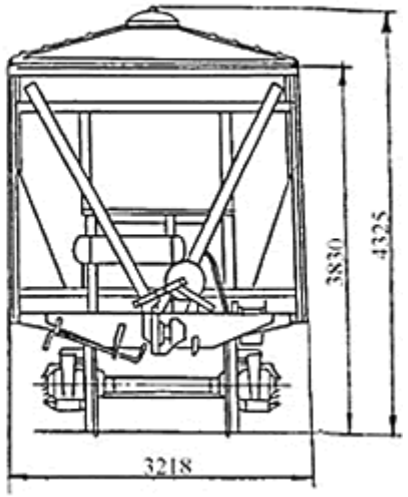

Для перевозки цемента					
Номер проекта	321	Габарит	1-Т	Объем кузова, м^3	56
Технические условия	ТУ 3182-001-09436259-93	База вагона, мм	7800	Ширина максимальная, мм:	
Модель вагона	55-321	Ширина максимальная, мм	3218	по крыше	3192
Тип вагона	931	Высота от УГР, мм:		по стойкам	3206
Изготовитель	Великолукский ТРЗ	максимальная	4325	Количество люков, шт.:	
Грузоподъемность, т	72	до разгрузочных устройств	315	загрузочных	4
Масса тары вагона, т	21,0	Количество осей, шт.	4	разгрузочных	4
Нагрузка:		Модель 2-осной тележки	18-100	Размеры люка в свету, мм:	
статическая осевая, кН (тс)	227,85 (23,25)	Наличие переходной площадки	есть	загрузочных	□ 620
погонная, кН/м (тс/м)	72,0 (7,34)	То же с ручным тормозом	нет	разгрузочных	500 x 400
Скорость конструкционная, км/ч	120	Наличие стояночного тормоза	есть	Угол наклона торц. стенок бункеров, град.	50
Длина, мм:		Длина, мм:		Год постановки на серийное пр-во	1993
по осям сцепления автосцепок	12120	по верхней обвязке	8300	Год снятия с серийного производства	-
по концевым балкам рамы	10900	кузова внутри (по верху)	8092	Возможность установки буферов	нет

4-осный вагон для перевозки минеральных удобрений, модель 55-350

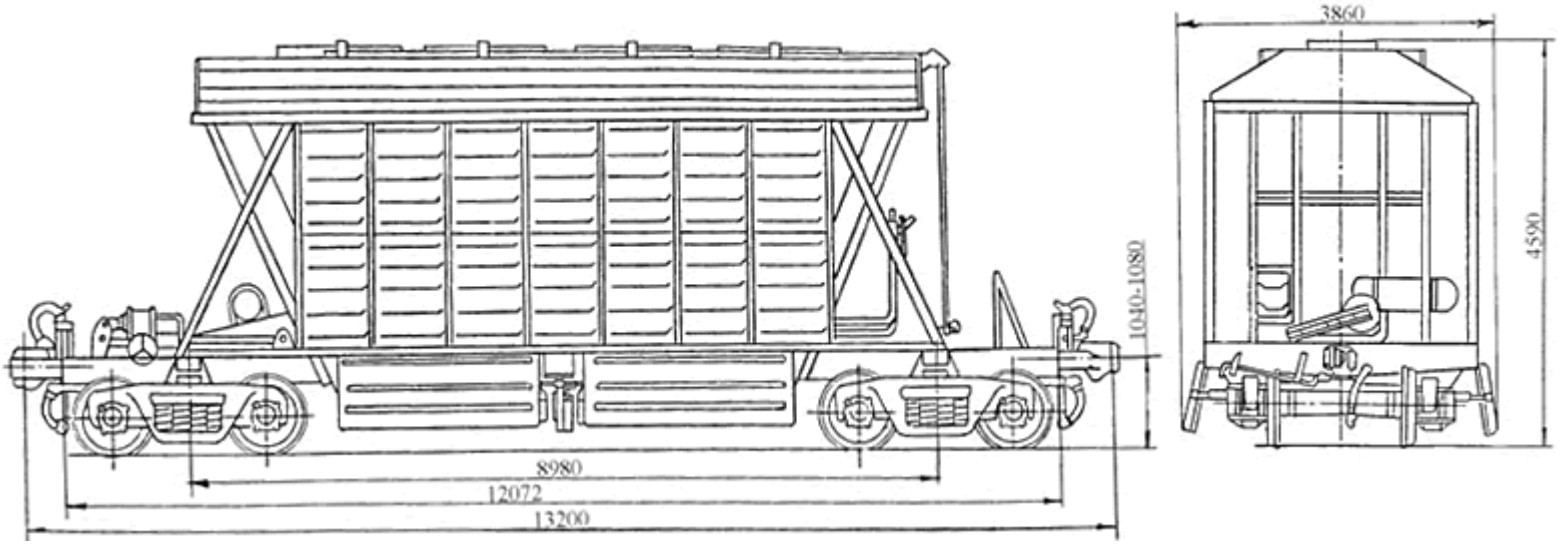

Для перевозки минеральных удобрений					
Номер проекта	350	Длина, мм:		Верхние размеры кузова вверху, мм:	
Технические условия	ТУ 3182-007-26038543-95	по осям сцепления автосцепок	13200	длина	8610
Модель вагона	55-350	по концевым балкам рамы	12072	ширина	3010
Тип вагона	904	Ширина максимальная, мм	3860	Количество люков, шт.:	
Изготовитель	Великолукский ТРЗ	Высота от УГР, мм:		загрузочных	4
Грузоподъемность, т	70	максимальная	4590	разгрузочных	4
Масса тары вагона, т	23	до разгрузочных устройств	300	Размеры люка в свету, мм:	
Нагрузка:		Количество осей, шт.	4	загрузочных	550 x1530
статическая осевая, кН (тс)	227,85 (23,25)	Модель 2-осной тележки	18-100	разгрузочных	840 x2382
погонная, кН/м (тс/м)	69,04 (7,045)	Наличие переходной площадки	есть	Угол наклона торцовых стенок, град	65
Скорость конструкционная, км/ч	120	То же с ручным тормозом	нет	Угол наклона бункеров, град	55
Габарит	1-Т	Наличие стояночного тормоза	есть	Год постановки на серийное пр-во	1997
База вагона, мм	8980	Объем кузова, м^3	81	Год снятия с серийного производства	-
				Возможность установки буферов	нет

4-осный саморазгружающийся полувагон, модель 55-320 и 55-320-01

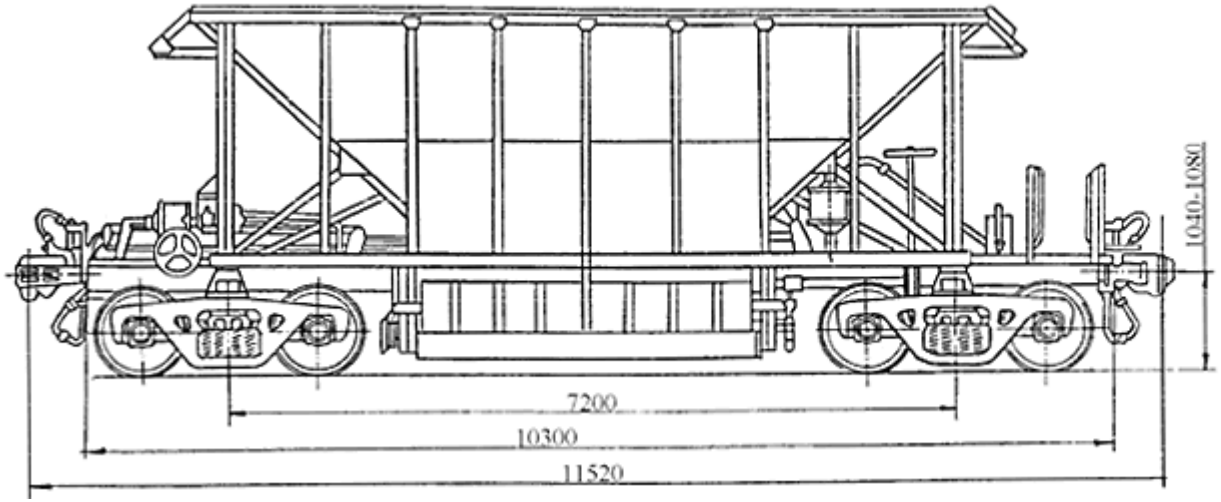

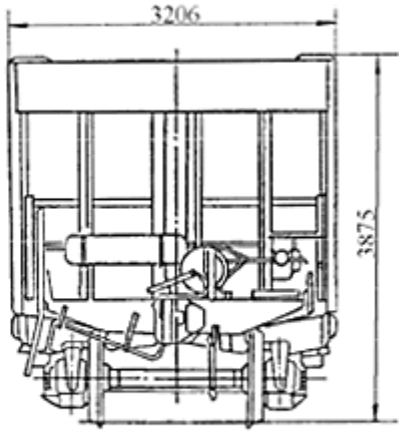

Для перевозки и механизированной разгрузки химически не активных сыпучих и кусковых грузов размером не более 100 мм					
Номер проекта	320	База вагона, мм	7200	Угол наклона, град:	
Технические условия	ТУ 32-ЦТВР-15-91	Длина, мм:		пола бункеров	45
Модель вагона	55-320 55-320-01	по осям сцепления автосцепок	11520	торцовых стен к горизонту	45
Тип вагона	302 -	по концевым балкам рамы	10300	Количество бункеров, шт.	1
Изготовитель	Великолукский ТРЗ	Ширина максимальная, мм	3206	Число разгрузочных цилиндров, шт.	1
Грузоподъемность, т	72,0	Высота от УГР максимальная, мм	3875 3730	Необходимое давление воздуха в разгрузочной магистрали, МПа (атм.)	0,6 (6)
Масса тары вагона, т	22,0 21,3	Количество осей, шт.	4		
Нагрузка:		Модель 2-осной тележки	18-100	Год постановки на серийное пр-во	1992
статическая осевая, кН (тс)	230 (23,5)	Наличие переходной площадки	есть	Год снятия с серийного производства	-
погонная, кН/м (тс/м)	80 (8,16)	Наличие стояночного тормоза	есть	Возможность установки буферов	нет
Объем кузова, м^3	45 41	Количество разгрузочных люков, шт.	2	Наличие ручного открытия крышек разгрузочных люков	есть, нет
Скорость конструкционная, км/ч	120	Размер разгрузочных люков в свету, мм	2600x350, 2600x500		
Габарит	1-Т				

4-осный саморазгружающийся полувагон, модель 55-3100

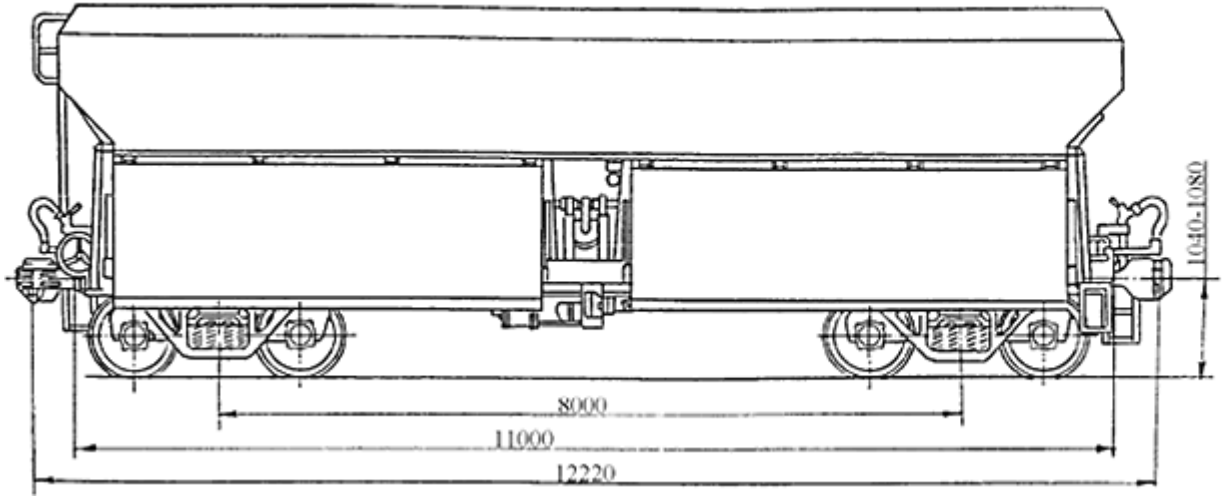

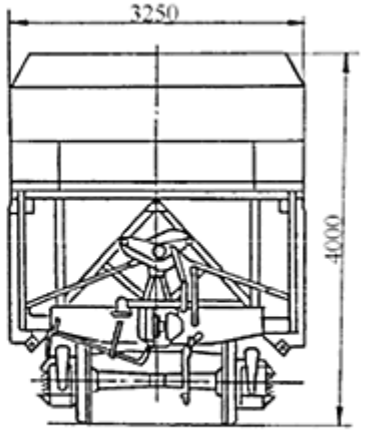

Для перевозки сыпучих грузов открытым способом с механизированной разгрузкой на две боковые стороны					
Номер проекта	3100	Габарит	1-Т	Количество разгрузочных люков, шт.	4
Технические условия	ТУ 32-ЦТВР-07-90	База вагона, мм	8000	Размер разгрузочных люков в свету, мм	4800 x 500
Модель вагона	55-3100	Длина, мм:		Угол наклона, град:	
Тип вагона	-	по осям сцепления автосцепок	12220	пола к горизонту	45
Изготовитель	Великолукский ТРЗ	по концевым балкам рамы	11000	торцовых стен к горизонту	45
Грузоподъемность, т	75	Ширина максимальная, мм	3250	Количество бункеров, шт.	4
Масса тары вагона, т	25	Высота от УГР максимальная, мм	4000	Число разгрузочных цилиндров, шт.	1
Нагрузка:		Количество осей, шт.	4	Необходимое давление воздуха в разгрузочной магистрали, МПа (атм.)	0,8 (8)
статическая осевая, кН (тс)	245 (25)	Модель 2-осной тележки	18-100		
погонная, кН/м (тс/м)	80,2 (8,18)	Наличие переходной площадки	нет	Год постановки на серийное пр-во	1986
Объем кузова, м^3	80	То же с ручным тормозом	нет	Год снятия с серийного производства	-
Скорость конструкционная, км/ч	120	Наличие стояночного тормоза	есть	Возможность установки буферов	есть

4-осный хоппер-дозатор с прерывистой выгрузкой, модель ВПМ-770

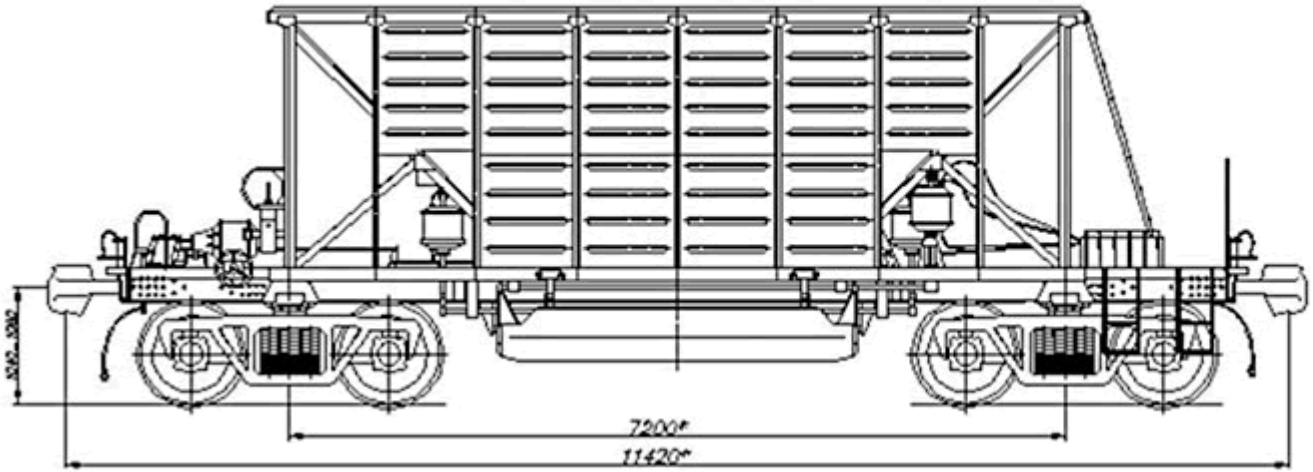

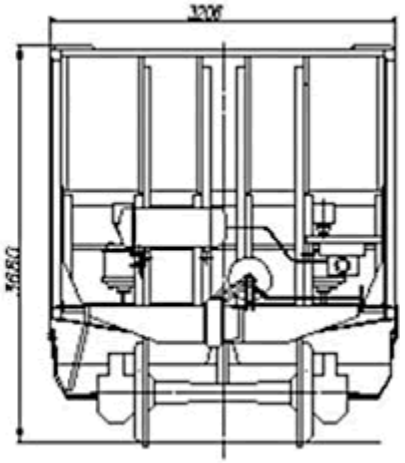

Для перевозки всех видов балласта, не требующих защиты от атмосферных осадков, механизированной его разгрузки с одновременной укладкой на путь, с дозировкой и разравниванием его на путевой решетке.

Номер проекта	770.00.000	Ширина максимальная, мм	3206	Высота дозирования от УВГР, мм:	
Технические условия	ТУ 3183-003-52398439-2003	Высота от УГР максимальная, мм	3680	выше головок рельсов	150
Модель вагона	ВПМ-770	Количество осей, шт.	4	ниже головок рельсов	150
Изготовители *	см. ниже	Модель тележки	18-100	Рабочее давление воздуха в	
Грузоподъемность, т	70,0	Наличие переходной площадки	есть	пневмоцилиндрах механизма	6
Масса тары вагона, т	23,7	Наличие стояночного тормоза	есть	дозирования и разгрузки, кгс/см^2	
Объем кузова, м^3	41	Расстояние от низа дозатора в	400	Возможность прерывания	имеется
Нагрузка от колесной пары на путь, тс	23,43	транспортном положении до УГР, мм		процесса выгрузки балласта	
Скорость конструкционная, км/ч	120	Кол-во крышек разгрузочных люков, шт.:		Возможность ограничения	
Скорость движ. при выгрузке, км/ч	3 - 5	наружных	2	засыпки балласта середины пути	имеется
Габарит	1-Т	внутренних	2		
База вагона, мм	7200	Размеры разгрузочного проема в свету:		Год постановки на серийное пр-во	1. 2003; 2. 2001; 3. 2001
Длина, мм:		наружного люка, мм	290 x 2015	Год снятия с производства	-
по осям сцепления автосцепок	11420	внутреннего люка, мм	290 x 2015	Возможность установки буфера	-
по концевым балкам рамы	10200				

*** Изготовители - 1. ОАО «Трансмаш» г. Энгельс; 2. Ярославский вагонн ремонтный завод; 3. Людиновский машинно строительный завод**